EL-32C28I Техническое описание

HD аналоговая камера Eyeball 2MP

- Сенсор Sony 1/2.8" 1080P Starlight/WDR
- Видеоформаты AHD/TVI/CVI/CVBS
- Дальность ИК подсветки 20 ~ 30 м
- Моторизованный объектив 2.8 ~ 12 мм
- Грозозащита до 6KV
- Пылевлагозащита IP67

2MP | 3D DNR | IP67

Краткое описание

HD аналоговая камера E Series включает в себя основные видеоформаты и обладает сенсором 1/2.8", который обеспечивает качественное изображение и широкий угол обзора. Камера компактная, ее положение фиксируется одним винтом. Посредством управления по коаксиальному кабелю возможно гибкое переключение между форматами. Идеальное решение по соотношению цена/качество.

Характеристики

Передача на большое расстояние

Дальность передачи сигнала - 500/800 м, через кабели RG59/RG6 соответственно.

Smart ИК подсветка

Камеры E Series оснащены ИК подсветкой, что позволяет избежать избыточного излучения светодиодов при приближении объекта к камере в ночное время. Подсветка автоматически настраивается под расстояние до наблюдаемого объекта.

Мультиформатность

Камера является мультиформатной и обладает встроенным UTC чипом, который позволяет оперативно переключаться между форматами AHD/TVI/CVI/CVBS. Универсальность устройства позволяет работать с оборудованием других производителей.

Защита

Цельный металлический корпус обеспечивает пылевлагозащиту IP67.

Допустимая погрешность входного напряжения ±30%, устройство работает безопасно при разных условиях питания.

Диапазон рабочей температуры от -30°C до 60 °C позволяет работать в разных климатических условиях.

Технические параметры

Камера

	EL-32C28I	Эффективные пиксели	1920*1080
Сенсор	Sony 1/2.8" 2MP	Сигнал/шум	Больше 52 дБ
Сканирование	Прогрессивное	Дальность ИК	20~30 м
Мин. освещенность	0.005 Лк/F1.4 (цвет) 0 Лк с вкл. ИК	ИК светодиоды	2

Объектив

Фокусное расстояние	Моторизованный 2.8~12 мм	Угол обзора	42°~107°
Апертура	F1.4		

Видео

Форматы видео	AHD/TVI/CVI/CVBS	Антитуман	Есть
Разрешение	25/30 к/с@1080P	AGC	Есть
OSD меню	Есть	День/ночь	Авто/вручную
BLC	Есть	Баланс белого	Есть
WDR	DWDR	Шумоподавление	2D/3D DNR

Общее

Рабочая температура	-30 ℃ ~ 60 ℃	Пылевлагозащита	IP67
Рабочая влажность	10~90%	Размеры	Ф111.6x105 мм
Питание	DC12В±10%	Вес нетто	0.4 кг
Потребление	＜3.2 Вт (ИК выкл.)	Вес брутто	0.64 кг

Информация для заказа

Тип товара	Артикул	Описание
Камера 2MP	EL-32C28I	Аналоговая камера 2MP (2.8~12 мм)

Размеры (мм)

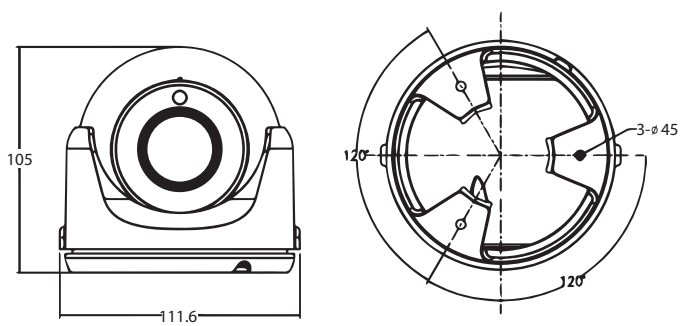

ZKTECO CO.,LTD.
www.zkteco.ru
E-mail: sales@zkteco.ru

Подробнее

Copyright ©2018 ZKTECO CO., LTD. All rights reserved.