Серия TS3000

TS3000 Турникет-трипод

TS3011 Pro Турникет-трипод с контроллером и считывателем RFID карт

TS3022 Pro Турникет-трипод с контроллером и комбинированным биометрическим считывателем (отпечаток пальца + RFID карта)

Компактный турникет-трипод серии TS3000 - для систем контроля доступа с большой пропускной способностью.

TS3000 изготовлен из нержавеющей стали, имеет очень прочную конструкцию, компактен. Он предназначен для работы в небольших рабочих помещениях.

Опция для встроенной кнопки выхода позволяет пользователям удобно выходить с защищенной стороны без использования карты доступа или отпечатка пальца.

Во время аварийных ситуаций и перебоев в подаче питания турникет полностью разблокируется, обеспечивая быстрый выход.

Функции

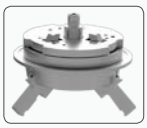

Надежность

- Корпус из нержавеющей стали SUS304 и обеспечивает длительный срок службы.
- Энергосбережение. Электромагнитные замки остаются в «режиме ожидания» до активации.
- Запатентованная система смазки.
- Высококачественные электрические компоненты.

Особенности

- Двунаправленный турникет с функцией антипаника
- Отключение и опускание во время аварийных ситуаций / потери питания.
- Гладкий корпус. Нет открытых винтов или крепежа.
- Визуальный индикатор доступа (или отказа).
- Быстрая идентификация по карте и/или отпечатку пальца.

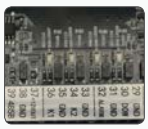

Встроенный считыватель

- Серия TS3000 оснащена встроенным считывателем контроля доступа по карте и/или отпечатку пальца.
- Турникет прошел заводские испытания.

Спецификация

Источник питания		AC110В/220В, 50/60Гц
Энергопотребление	Включение	73 Вт
	Ожидание	20 Вт
	Открытие	63 Вт
Рабочая температура		-28℃~60℃
Рабочая влажность		5~80%
Рабочая среда		Внутри/Снаружи(под укрытием)
Пропускная способность	RFID-карта	Макс. 32 чел./мин.
	Отпечаток пальца	Макс. 28 чел./мин.
	Распознавание лиц	Макс. 13 чел./мин.
	Распознавание вен	Макс. 19 чел./мин.
Ширина прохода		500
Площадь прохода		940x760
Габариты (мм)		Д=940,Ш=260,В=980
Размеры упаковки (мм)		Д=1000,Ш=340,В=1050
Вес нетто, кг		38
Вес брутто, кг		43
LED-индикаторы		Есть
Материал корпуса		SUS304 Нержав. сталь
Материал крышки корпуса		SUS304 Нержав. сталь
Материал рукоятки		SUS304 Нержав. сталь
Движение барьера		Вращение
Экстренный режим		Есть
Уровень защиты		средний
Эксплуатационный период		1 млн.
Аксессуары (опц.)		Счётчик, удалённое управление

Размеры (мм)

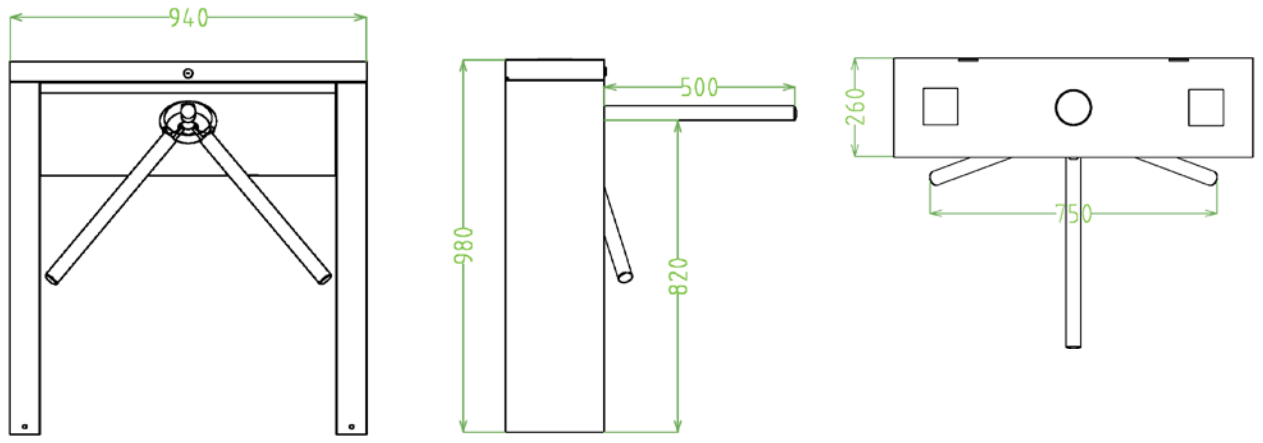

Официальное представительство "ZKTECO CO.,LTD" в России и СНГ: Тел. +7 (495) 132-31-33.
107078, г. Москва, ул. Новорязанская, д.18, стр. 5.
www.zkteco.ru www.zkteco.com