uFace800 Plus

Бесконтактный терминал 3-в-1 с идентификацией по лицу, рисунку ладони и отпечаткам пальцев

Совместимость
BioTA 8.0

лицо

ладонь

отпечаток пальца

Мультибиометрический терминал контроля доступа и учета рабочего времени, с памятью 3000 шаблонов ладоней, 3000 шаблонов лиц, 4000 шаблонов отпечатков пальцев и 10 000 карт (опционально).

Он оснащен новейшей аппаратной платформой ZKTeco и алгоритмом распознавания рисунка ладоней 3-в-1 (Palm Shape, Palm Print и Palm Vein).

Бесконтактный метод идентификации по ладони работает при очень широком диапазоне положений ±60°.

Благодаря усовершенствованному алгоритму и мультибиометрической технологии проверки усилена защита от поддельных идентификаций , что значительно повышет уровень безопасности.

Функции

- Память: 3 000 шаблонов лиц, 3 000 шаблонов ладоней и 4000 шаблонов отпечатка пальца
- Несколько методов идентификации: лицо / ладонь / отпечаток пальца / карта / пароль
- Современный дизайн и удобный интерфейс
- Дополнительный встроенный резервный аккумулятор, обеспечивающий около 4 часов непрерывной работы (опция)

Характеристики

Экран	4.3 дюйма с тачскрином
Память шаблонов лиц	3 000
Память шаблонов ладони	3 000
Память шаблонов отпечатка пальца	4 000
Память карт	10 000 (опция)
Журнал событий	100 000
Связь	TCP/IP, USB Host, WiFi (опция), 3G (опция)
Стандартные функции	Веб-сервер, Рабочий код, SMS, DST, Запрос записи, Автоматическое переключение состояний, Photo ID, ADMS, Запланированный звонок, ввод T9, 9-значный идентификатор пользователя, гибридная идентификация, Расширенный контроль доступа
Интерфейсы	электрический замок, датчик двери, кнопка выхода, тревога
Wiegand	выход
Доп. функции	ID/MF/HID карты, WiFi, 3G, Внешний звонок / принтер, аккумулятор, считыватель RS485
Алгоритмы	ZKFace V12.0, ZKFinger V10.0, ZKPalm V12.0
Питание	DC 12В/3А
Рабочая температура	0°C - 45°C
Влажность	20% - 80%
Размеры	194 x 165 x 112 мм

Подключение

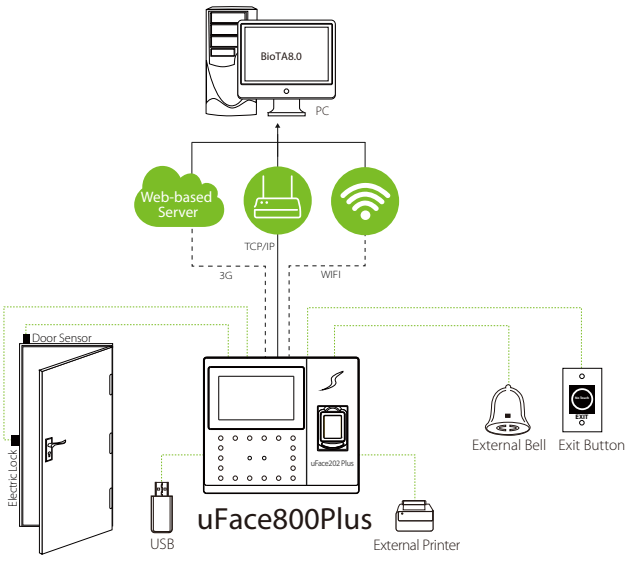

Размеры (мм)

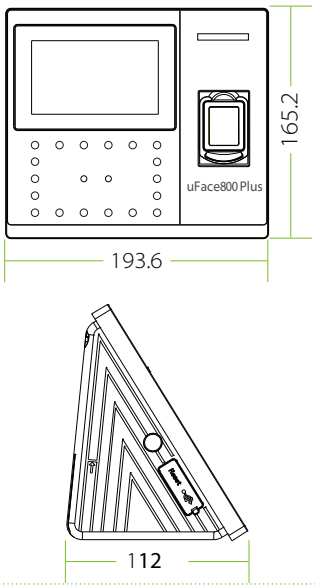

Официальное представительство "ZKTECO CO.,LTD" в России и СНГ: Тел. +7 (495) 132-31-33.
107078, г. Москва, ул. Новорязанская, д.18, стр. 5.
www.zkteco.ru www.zkteco.com