Bio30R

Емкостной USB сканер отпечатка пальца

Биометрический сканер отпечатков пальцев Bio30R - это самый маленький портативный сканер отпечатков пальцев, разработанный ZKTeco.

Аппаратная платформа - процессор ARM9. Он обеспечивает быстрое сканирование и обработку данных для идентификации личности.

Способен распознавать сухие, влажные и грубые отпечатки.

Функции

· Высокоточная технология распознавания отпечатков пальцев и обработка изображений.
· Высокая скорость распознавания.
· Высокое качество изображения сухой / влажной / грубой кожи пальцев.
· Не требует установки драйвера (plug and play).
· Поддерживает Windows, Android, Linux.

Спецификация

Тип сенсора	Емкостной
Разрешение	508 DPI
Уровень искажений	<1%
Уровней серого	256
Площадь сканирования	18,0 x 12,8 мм
Эффективная площадь сканирования	18,0 x 12,8 мм
Размер изображения	256 x 360 пикселей

Интерфейс	USB2.0 / USB1.1
Рабочая температура	-10°C ~ 50°C
Влажность	0% ~ 93% RH
Размеры	83 x 50 x 20 mm
Питание	5 ± 0.25В
Потребляемый ток	≤150 мА (сканирование) / 80 мА (ожидание)
Защита	≥15кВ
Размер шаблона	< 90 кБ
Скорость распознавания	<6 мс
Сертификаты	FCC, CE, RoHS, EAC
Поддержка ОС	Windows XP / 2000 / 2000 server / Vista / 7 / 8 / 10 Linux Android

Размеры (мм)

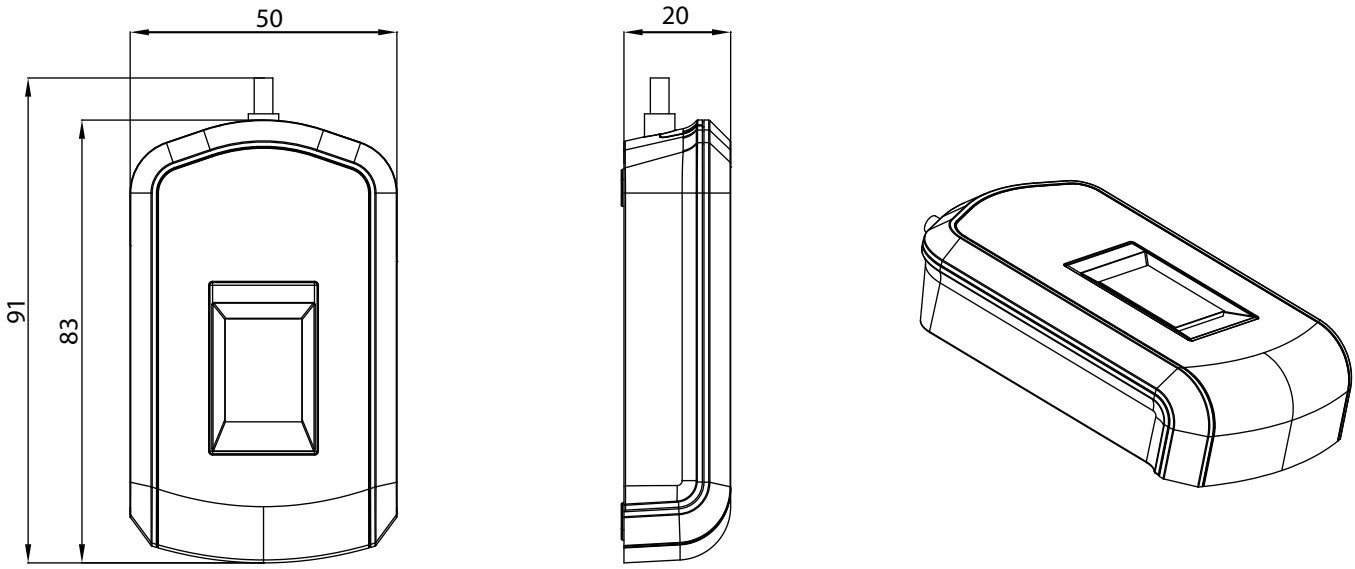

Официальное представительство "ZKTECO CO.,LTD" в России и СНГ: Тел. +7 (495) 132-31-33.
107078, г. Москва, ул. Новорязанская, д.18, стр. 5.
www.zkteco.ru www.zkteco.com