ES-34F11/12J Техническое описание

HD аналоговая камера Eyeball с корпусом из пластика

- Сенсор 1/3" 4MP
- Видеоформаты AHD/TVI/CVI/CVBS
- Дальность ИК подсветки 10~20 м
- Объектив 2.8 мм/3.6 мм (опционально)

4MP | 2D DNR

Краткое описание

HD аналоговая камера P Series включает в себя основные видеоформаты и обладает сенсором 1/3", который обеспечивает качественное изображение и широкий угол обзора. Камера компактная, ее положение фиксируется одним винтом. Посредством управления по коаксиальному кабелю возможно гибкое переключение между форматами. Идеальное решение по соотношению цена/качество.

Functions

Передача на большое расстояние

Дальность передачи сигнала - 500/800 м, через кабели RG59/RG6 соответственно.

Smart ИК подсветка

Камеры P Series оснащены ИК подсветкой, что позволяет избежать избыточного излучения светодиодов при приближении объекта к камере в ночное время. Подсветка автоматически настраивается под расстояние до наблюдаемого объекта.

Мультиформатность

Камера является мультиформатной и обладает встроенным UTC чипом, который позволяет оперативно переключаться между форматами AHD/TVI/CVI/CVBS. Универсальность устройства позволяет работать с оборудованием других производителей.

Защита

Допустимая погрешность входного напряжения ±30%, устройство работает безопасно при разных условиях питания. Диапазон рабочей температуры от -30°C до 60 °C позволяет работать в разных климатических условиях.

Технические параметры

Камера

Модель	ES-34F11J	ES-34F12J	Эффективные пиксели	2560*1440
Сенсор	1/3" 4MP		Сигнал/шум	Больше 52 дБ
Сканирование	Прогрессивное		Дальность ИК	10~20 м
Мин. освещенность	Цвет: 0.01 Лк@(F1.2, AGC вкл.), 0 Лк с вкл. ИК Ч/Б: 0.001 Лк@(F1.2, AGC вклю), 0 Лк с вкл. ИК		ИК светодиоды	1

Объектив

Фокусное расстояние	2.8 мм	3.6 мм	Угол обзора	89°	83°
Апертура	F2.0				

Видео

Форматы видео	AHD/TVI/CVI/CVBS	AGC	Есть
Разрешение	25/30 к/с@4MP	День/ночь	Авто/вручную
OSD меню	Есть	Баланс белого	Есть
BLC	Есть	Шумоподавление	2D DNR
WDR	DWDR		

Общее

Рабочая температура	-30℃~60℃	Пылевлагозащита	Нет
Рабочая влажность	10~90%	Размеры	Ф92x78 мм
Питание	DC12В±10%	Вес нетто	0.15 кг
Потребление	＜3.2 Вт (ИК выкл.)	Вес брутто	0.2 кг

Информация для заказа

Тип товара	Артикул	Описание
Камера 4MP	ES-34F11J	Аналоговая камера 4MP (2.8 мм)
	ES-34F12J	Аналоговая камера 4MP (3.6 мм)

Размеры (мм)

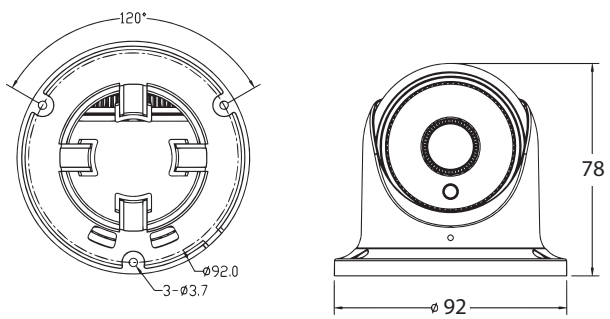

ZKTECO CO.,LTD.
www.zkteco.ru
E-mail: sales@zkteco.ru

Подробнее

Copyright ©2018 ZKTECO CO., LTD. All rights reserved.