Z8304/08XE-CL Техническое описание

4/8 канальный DVR 5MP Lite

Характеристики

- Кодек H.264/H.264+
- Видеоформаты AHD/TVI/CVI/CVBS/IP
- Видеовыход HDMI до 1080P
- 4/8 каналов, разрешение 5MP Lite
- Облачный сервис, P2P
- Мобильный клиент для IOS/Android
- Поддерживаются браузеры IE, Chrome, Firefox, Safari

5MP Lite

H.264

Краткое описание

Аналоговый регистратор ZKTeco Z8000XE-CL Series обладает качественным изображением до 5MP Lite и кодеком H.264+. Это идеальное решение с точки зрения цены, качества и производительности.
Интуитивно понятный интерфейс меню позволяет оперативно проводить все необходимые действия. Устройство рекомендовано для установки в таких местах как правительственные учреждения, банки, производства, образовательные или коммерческие учреждения.

Характеристики

Мультиформатность

Регистратор автоматически определяет видеоформат камеры без дополнительных действий. Поддерживаются видеоформаты AHD/TVI/CVI/CVBS.

Передача на большое расстояние

Дальность передачи сигнала - 500/800 м, через кабели RG59/RG6 соответственно.

AntarView Pro

Удаленно наблюдайте за объектом из любого места и в любое время, используя мобильный клиент AntarView Pro.

Технические параметры

Модель	Z8304XE-CL	Z8308XE-CL

Система

Процессор	Мультиядерный
Операционная система	Встроен Linux

Проводной интерфейс

Сетевой интерфейс	1 RJ-45 (10/100Mbps)
USB	2*USB 2.0
HDMI	1*1080P HDMI
VGA	1*VGA
Тревожный вход	Нет
Тревожный выход	Нет
RS-485	Нет
HDD	1 SATA, до 8TB каждый
e-SATA	Нет

Просмотр записи и резервное копирование

Каналов просмотра	4	8
Поиск	По видеоаналитике/по времени	
Просмотр записи	Воспроизведение, пауза, перемотка, быстрое/медленное воспроизведение, покадровое воспроизведение, резерв. копия	
Резервное копирование	USB/сеть	

Сеть

Протоколы	HTTPs, HTTP, TCP/IP, IPv4, UPnP, Onvif 2.6, RTSP, RTCP, UDP, SMTP, SNMP, Multicast, IGMP, NTP, DHCP, DNS, DDNS, FTP,
Пользователи	5
Мобильный клиент	Antarview Pro（IOS & Android）
Совместимость	Onvif Profile S, SDK

Аудио/видео

Аудиосжатие	G.711a	
Битрейт аудио	64 кб/с	
Видеовход	4 канала BNC (1.0Vp-p, 75 Ω)	8 каналов BNC (1.0Vp-p, 75 Ω)
AHD вход	5M,4M,3M,1080P, 720P	
TVI вход	1080P, 720P	
CVI вход	1080P, 720P	
IP камера	До 8 каналов 2MP	До 16 каналов 2MP
Hybrid	2 канала (AHD/TVI/CVI/CVBS)+2 канала (IP)	4 канала (AHD/TVI/CVI/CVBS)+4 канала (IP)
Двухсторонняя связь	1 вход, 1 выход, RCA	

Запись

Видеосжатие	H.264/H.264+	
Разрешение	4 канала 5MP Lite/ 1080P@12 к/с;	8 каналов 5MP Lite/ 1080P@12 к/с;
Частота кадров	1 к/с-15 к/с	
Пропускная способность	32 Мб/с	64 Мб/с
Битрейт	11 кб/с-4339 кб/с	
Режим записи	Ручной/по внешней тревоге /по движению/по графику и др.	

Питание

Питание	DC 12V, ИП 220/12V 2A в комплекте
Потребление	≤10 Вт (без HDD)

Общее

Рабочая температура	0℃ ~ 55℃
Рабочая влажность	10~90%
Размеры	254x214x42 мм
Вес нетто	1 кг

Информация для заказа

Тип	Артикул	Описание
5MP Lite DVR	Z8304XE-CL	4 канальный 1 SATA
	Z8308XE-CL	8 канальный 1 SATA

Размеры (мм)

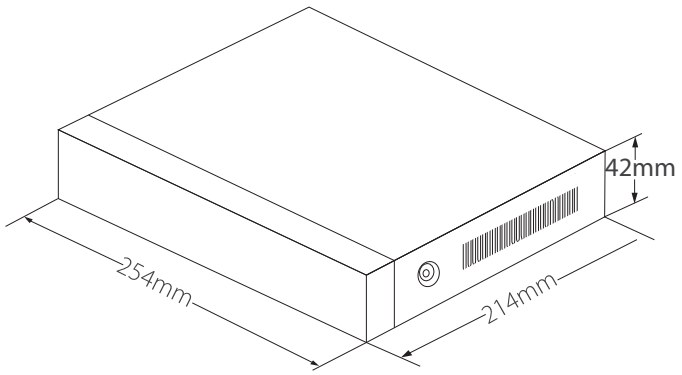

Задняя панель

Z8304XE-CL

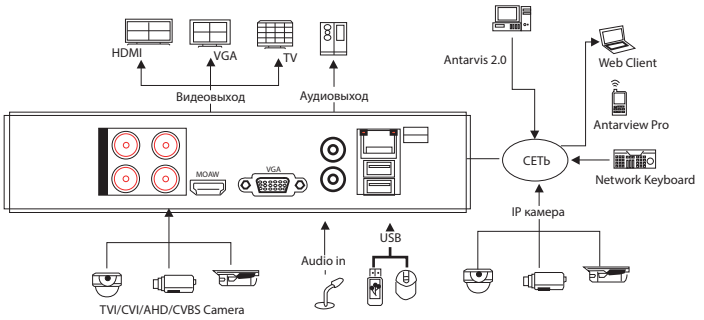

Z8308XE-CL

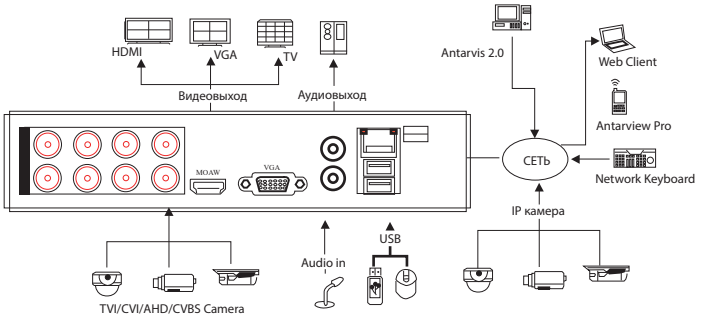

ZKTeco CO., LTD.
E-mail: sales@zkteco.ru
www.zkteco.ru

© Copyright 2019. ZKTeco CO., LTD. ZKTeco Logo is a registered trademark of ZKTeco or a related company. All other product and company names mentioned are used for identification purposes only and may be the trademarks of their respective owners. All specifications are subject to change without notice. All rights reserved.