Мультибиометрический терминал контроля доступа и учета рабочего времени, с памятью 3000 шаблонов ладоней, 3000 шаблонов лиц, 4000 шаблонов отпечатков пальцев и 10 000 карт (опционально).

Он оснащен новейшей аппаратной платформой ZKTeco и алгоритмом распознавания рисунка ладоней 3-в-1 (Palm Shape, Palm Print и Palm Vein).

Бесконтактный метод идентификации по ладони работает при очень широком диапазоне положений ±60°.

Благодаря усовершенствованному алгоритму и мультибиометрической технологии проверки усилена защита от поддельных идентификаций , что значительно повышет уровень безопасности.

Функции

- Память: 3 000 шаблонов лиц, 3 000 шаблонов ладоней и 4000 шаблонов отпечатка пальца
- Несколько методов идентификации: лицо / ладонь / отпечаток пальца / карта / пароль
- Современный дизайн и удобный интерфейс
- Дополнительный встроенный резервный аккумулятор, обеспечивающий около 4 часов непрерывной работы (опция)

Характеристики

Модель	uFace401 Plus	uFace402 Plus
Экран	4.3 дюйма с тачскрином	
Память шаблонов лиц	3 000	
Память шаблонов ладони	3 000	
Память шаблонов отпечатка пальца	нет	4 000
Память карт	10 000	10 000 (опция)
Журнал событий	100 000	
Связь	TCP/IP, USB Host, WiFi (опция), 3G (опция)	
Стандартные функции	Веб-сервер, Рабочий код, SMS, DST, Запрос записи, Автоматическое переключение состояний, Photo ID, ADMS, Запланированный звонок, ввод T9, 9-значный идентификатор пользователя, гибридная идентификация, Расширенный контроль доступа	Считыватель карт опционально, остальные функции как у uFace401 Plus
Интерфейсы	электрический замок, датчик двери, кнопка выхода, тревога	
Wiegand	выход	
Доп. функции	ID/MF/HID карты, WiFi, 3G, Внешний звонок / принтер, аккумулятор, считыватель RS485	
Алгоритмы	ZKFace V12.0, ZKFinger V10.0, ZKPalm V12.0	
Питание	DC 12В/3А	
Рабочая температура	0°C - 45°C	
Влажность	20% - 80%	
Размеры	194 x 165 x 112 мм	

Подключение

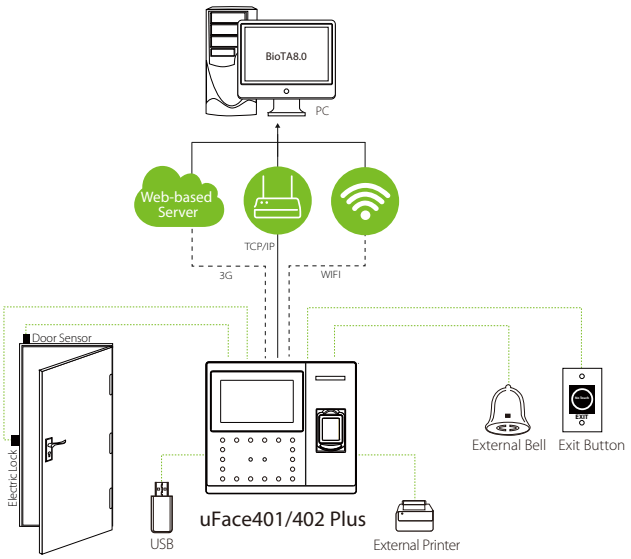

Размеры (мм)

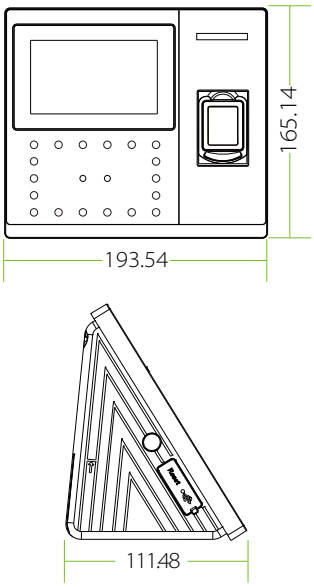

Официальное представительство "ZKTECO CO.,LTD" в России и СНГ: Тел. +7 (495) 132-31-33.
107078, г. Москва, ул. Новорязанская, д.18, стр. 5.
www.zkteco.ru www.zkteco.com