ES-852T21C-MI

| Серия **BioPro** | Визуальная **2**-мегапиксельная **IP**-камера ночного видения с фиксированным объективом и обнаружением лица

- **1/2.8" 2MP STARVIS CMOS** -датчик
- Двухпотоковое кодирование **H.265**
- Высококачественный оптический объектив **2.8**мм
- ИК-эффективная дальность **3**0м
- Встроенный алгоритм обнаружения лица
- Поддержка развертывания сигнализации белого / черного списка
- Поддержка функции интеллектуальной видеоаналитики
- Поддержка нескольких веб-браузеров,
- Молниезащита до 6 кВ
- **IP67 , PoE** удаленного просмотр с помощью мобильного приложения /VMS
- Возможно подключение внешнего микрофона

Обзор системы

Благодаря технологии Sony STARVIS, которая в сочетании с настоящей технологией WDR и передовыми технологиями обеспечивает превосходное ночное видение, 2-мегапиксельные IP-камеры серии W - это идеальное решение для кристально чистого видеонаблюдения как днем, так и ночью. Благодаря встроенному алгоритму обнаружения лиц камеры поддерживают развертывание сигнализации о событиях белого / черного списков в различных ситуациях.

Камеры также поддерживают несколько передовых интеллектуальных видеоаналитических функций, таких как обнаружение лиц, пересечение линий, вторжение, оставленные / потерянные объекты, подсчет и т. д. для событий интеллектуальных тревог. Облачная функция P2P встроена для каждого устройства, что более удобно и гибко для удаленного просмотра в реальном времени.

Функции

H.265

Технология H.265 - это эволюционная оптимизация традиционной технологии H.264, она включает в себя серию стратегий кодирования, таких как динамическая ROI , интеллектуальное 2D и 3D шумоподавление и т. д. для выдачи высококачественного видео, а также значительной экономии до 70% полосы пропускания и места хранения.

Защита

Благодаря точной механической конструкции и прочному металлическому корпусу IP-камеры серии W

могут противостоять воде и пыли с промышленным классом защиты IP67. С поддержкой отклонения входного напряжения ± 10% камеры могут безопасно работать в экстремальных нестабильных условиях питания.

В диапазоне рабочих температур от -30°C до +60°C камеры могут использоваться в самых суровых условиях окружающей среды.

Технические параметры

Камера			
Модель	**ES-852T21C**	**Flash/DDR**	**128Mb/512Mb**
Датчик изображений	1/2.8" 2MP Sony STARVIS CMOS	Число ИК светодиодов	**2** (Smart IR)
Эффективные пиксели	**1920*1080**	ИК-дальность	**30**м
Минимальное освещение	Color: **0.001Lux@F2.0**(AGC ON)	S/N коэффициент	> 52дб
Объектив			
Тип объектива	Фиксированный	Апертура	**F2.0**
Тип крепления	Встроенный	Поле обзора	**95°**
Фокусное расстояние	**2.8**мм	Оптический зум	N/A
Видео			
Сжатие	**H.265/H.264**	**WDR**	**TWDR**
Разрешение	1080P(1920*1080)/1.3MP(1280*960)/720P(1280*720)	День/Ночь	**Есть**
Контроль битрейта	CBR/VBR	Баланс белого	**Есть**
Битрейт	H.265:1280K**bps-4Mbps** H.264:1792Kbps-**4Mbps**	Предотвращение запотевания	**Есть**
Многопотоковый	Главный поток: 1080P@25fps/960P@25fps/720P@25fps	Подавление шума	3D DNR
	Подпоток: Q720P(640*360)@25fps/CIF@25fps	Зеркало/Прерывание	**Есть**
	Третий поток: N/A	Режим коридора	N/A
Обнаружение движения	Поддержка	**HLC**	**Есть**
Цифровой зум	Поддержка	**BLC**	Поддержка
Аудиосжатие	G7.11u	ROI	4 зоны
Маска конфиденциальности	**4** зоны	Противобликовая	**Есть**
IVA			
Интеллектуальное видео	Обнаружение лиц / пересечение линии / зона обнаружения / объект оставлен / потерян / подсчет целей / подделка видео		
Распознавание лица			

Шаблоны лица	N/A	Фильтрация качества лица	Поддержка
Лицо обнаружено покадрово	**30**	Область обнаружения	Определяется пользователем
Размер обнаруженного лица	**80x80~ 300x300**пикселей	Отклик захвата	≤1с
Сеть			
Протокол	TCP/IP, UDP, HTTP, IGMP, ICMP, DHCP, RTP/RTSP, DNS, DDNS, FTP, NTP, PPPoE, UPNP, SMTP, SNMP	Программное обеспечение для управления (VMS)	AntarVis 2.0
Совместимость	ONVIF, SDK, API	Операционная система	Windows
Максимум пользователей онлайн	**3**	Мобильное приложение	AntarView Pro
Web-браузер	IE/Firefox/Chrome/Safari	P2P Облачный сервис	Поддержка
Примечание: потоковое видео не доступно для Firefox / Chrome / Safari.			
Интерфейс			
Ethernet	1 RJ-45 port (10/100Mbps)	Кнопка сброса	N/A
Аудио Вход/Выход	N/A	Micro-SD слот	N/A
Тревога Вход/Выход	N/A	ANR	N/A
RS485	N/A	USB	N/A
Общие характеристики			
Источник питания	PoE (IEEE802.3af), DC12±**10%**	Рабочая температура	**-30°C~ +60°C**
Мощность потребления	**< 3**Вт	Рабочая влажность	**10%~ 90%**
Класс защиты	IP 67	Вес-нетто	**0.38** кг
Равзмеры	107(Д)*107(Ш)*78(В)мм	Вес-брутто	**0.48** кг

Дополнительная информация

Тип	Модель	Описание
2-мегапиксельная камера	**ES-852T21C**	Визуальная **2**-мегапиксельная IP-камера ночного видения с фиксированным объективом и обнаружением лица
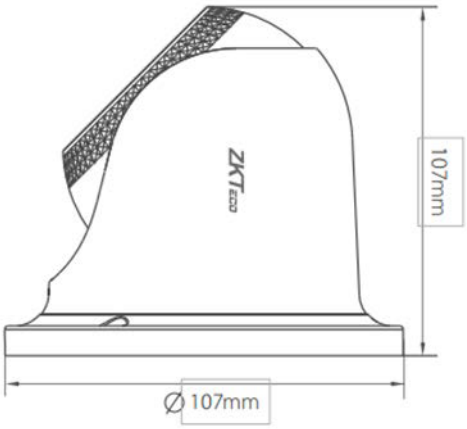
Размеры