ProBio(QR)

Биометрический терминал контроля доступа с распознаванием лиц и QR-считывателем

Совместим с ZKBioSecurity

ProBio (QR) - это терминал биометрической идентификации, в котором используется высокоскоростной алгоритм распознавания лиц ZKTeco ZKFACE 7.0. Он имеет высокую скорость распознавания и низкий уровень ошибок и позволяет избежать дублирования регистрационных данных.

ProBio (QR) также оснащен сканером QR-кода. Он может считывать 1D/2D штрих-коды, и QR-код: PDF417, Data Matrix, MicroPDF417, Aztec, со смартфонов, планшетов и бумаг. Он также может сканировать динамические QR-коды в мобильном приложении ZKBioSecurity. Вместе с недавно выпущенным решением ZKTeco для управления доступом с помощью QR-кода терминал обеспечивает простой и безопасный контроль доступа.

Функции

Распознавание лиц

Простое управление и масштабируемость

Несколько методов идентификации: лицо, QR-код, карта, пароль

Встроенная камера
* Снимок событий
* Фото пользователя

Идентификация QR-кода для контроля доступа

Изменение изображений QR-кода каждые 10-30 секунд

Характеристики

Память

Шаблонов лиц	2 000 (1:N) / 4 000 (1:1)
Карт	10 000
Журнал событий	100 000
Фото польз.	4 000
Фото событий	2 000

Связь

TCP/IP, RS485 (для доп. считывателя), USB Host, Wiegand вход/выходы, Security Relay Box

Интерфейс

Дверной замок, «тревожный» выход, AUX вход, кнопка выхода, дверной датчик, звонок

Аппаратная платформа

Процессор 1.2ГГцдва ядра,ОЗУ128MB/Flash 256MB

Считыватель QR кода
Экран 2.8" TFT цветной

считыватель карт EM 125 KHz / Mifare (опция)

Динамик, «тревожный» выход, сдвоенная ИК камера

Стандартные функции

Ауровни доступа, группы, доступ в выходные, DST, Звонок по расписанию, ручной ввод пароля , Anti - Passback , RecordQuery , Настройка фона рабочего стола и скринсейвера

Специальные функции

Гибридная идентификация
Снимок события проверки QR-кода и штрих-кода
Фото пользователя
Зашифрованная карта ZK (опция)
Настройка дополнительных функций (например, чтение водительских прав)

Совместимость

RS485 и Wiegand считыватели
ПО ZKBioSecurity

Рабочая температура -10°C - +50°C
Размеры: 191 × 85 × 103 мм
Алгоритм: ZKFace V7.0
Точность распознавания лиц: FAR≤0.001%; FRR≤1%
Питание 12В 3А

Подключение

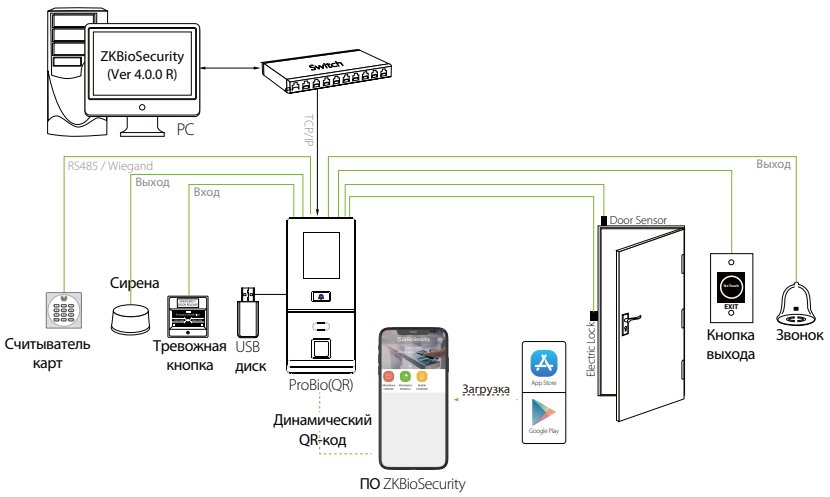

Размеры (мм)

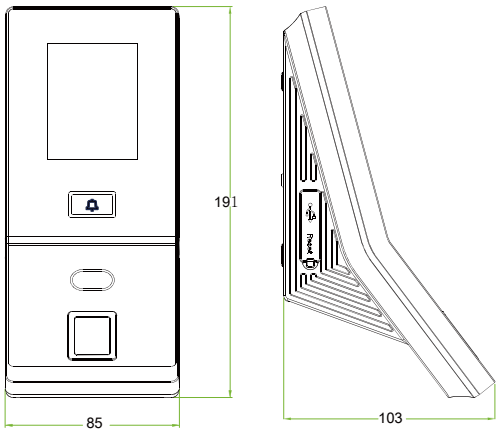

Официальное представительство "ZKTECO CO.,LTD" в России и СНГ: Тел. +7 (495) 132-31-33.
107078, г. Москва, ул. Новорязанская, д.18, стр. 5.
www.zkteco.ru www.zkteco.com