PL-855C18M

5MP 18X сетевая PTZ-камера

- 1/3-дюймовая 5-мегапиксельная CMOS-матрица
- Высококачественный модуль промышленной камеры 18X
- Поддержка двухпотокового кодирования
- Связь со звуком / стробоскопом и автоматическим отслеживанием обнаружением человека
- Встроенный динамик и микрофон
- Поддержка функции обхода / шаблона / сканирования AB
- Рейтинг IP66
- Снижение шума DWDR / BLC / 2D и 3D
- PoE

5 MP | 3D DNR | IP66

Системный Обзор

PL-855C18M отличается миниатюрной компактной конструкцией, которая составляет всего 6 дюймов и проста в установке. Работает на передовойтехнология обнаружения людей, она может безопасно охранять ваш регион и отфильтровывать ложную тревогу. Благодаря функции PoE по умолчанию, онобеспечивает большее удобство для установщика при прокладке кабелей и экономию затрат на рабочую силу.

Благодаря скорости панорамирования до 180 ° / с и скорости наклона до 100 ° / с он обещает большой охват HD-видео и надежную детализацию. Этоидеальный выбор для решений малого и среднего бизнеса, таких как здания, фабрики, школы, которые предназначены для внутреннего и внешнего использования.

Функции

H.265

Предоставление высококачественного видео с меньшей пропускной способностью до 70%. H.265 - это оптимизированная эволюция традиционного H.264.

Технология H.265 включает в себя серию стратегий кодирования, таких как Dyamic ROI, интеллектуальное 2D- и 3D-шумоподавление и т. Д., Чтобы сэкономить до 70%.пропускная способность и хранилище.

Суровые условия

PTZ-камеры ZKTeco могут нормально работать в суровых условиях, диапазон рабочих температур от -20 ° C до 60 ° C при влажности 90%.

Технические параметры

Камера	
Модель	PL-855C18M
Датчик изображений	1/3 дюйма, 5 МП CMOS
Линза	18X, f = 5,4 ~ 97,2 (мм)
FOV	55,4 ° (Ш) ~ 3,55 ° (Т)
Система сканирования	Прогрессивный
Электронный затвор	Авто / Ручной (1 / 5–1 / 100 000 с)
Мин. освещение	0,05 люкс (цвет), 0,01 люкс (ЧБ), 0 люкс с ИК-подсветкой
ИК-диапазон	7 светодиодов массива + 3 лазера ИК + 2 теплых световых сигнала, 120 м

Video

Сжатие	H.265 / H.264	WDR	DWDR
разрешение	Основной поток: 5 МП при 25 кадрах в секунду Дополнительный поток: 640 * 480 @ 25 кадров / с	День Ночь	Авто (ICR) / Цвет / Ч / Б
Контроль скорости передачи данных	CBR / VBR	Баланс белого	Авто / Пользовательский / Блокировка баланса белого / Лампа накаливания / Теплый свет / NaturalLight / Люминесцентная лампа
Битрейт	Основной поток: 2 Мбит / с ~ 8 Мбит / с Дополнительный поток: 160 кбит / с ~ 896 кбит /с	Получить управление	Авто
Аудио сжатие	G.711a / G.711u (32 Кбит / с) / PCM (128 Кбит / с)	Подавление шума	2D & 3D DNR
BLC	Поддерживается	Маска конфиденциальности	До 5 зон
обнаружение человека	Связь со звуком / стробоскопом и слежением за сигналом обнаружения человека		
Audio I/O	Встроенный динамик и микрофон		

Сеть

Протокол	TCP / IP, UDP, HTTP, DHCP, RTSP, NTP	Максимум. онлайн-пользователь	3
Onvif	Onvif профиль S	Веб-браузер	IE, Chrome, Firefox

P / T

Диапазон панорамирования / наклона	Поворот: 0 ° ~ 360 °, наклон: -5 ° ~ 90 °	Защита от проникновения	IP66
Скорость панорамирования	0~180°/s	Рабочая обстановка	-20 ° C ~ 60 ° C, относительная влажность 90%
Скорость наклона	0~100°/s	Источник питания	PoE / DC 12V4A
Предустановка	255	Молниезащита	EDS 4000V
Предустановленная скорость	7-уровневый выбор	Туристическая группа	8
Группа паттернов	4	AB Scan Group	8
Автомобильный режим	Поддержка холостого хода, автоматическое обнаружение при включении питания, Скорость вращения изменяется пропорционально с оптическим зумом		
Протокол	Пелко-Д, Пелко-П	Габаритные размеры	Ф185 * 375 (мм)
Вес нетто	3,5 кг	Вес брутто	4,5 кг

запросить информацию

Тип	номер части	Описание
5-мегапиксельная PTZ-камера	PL-855C18M	6- дюймовая 5-мегапиксельная PTZ-камера, 18X

Габаритные размеры (мм)

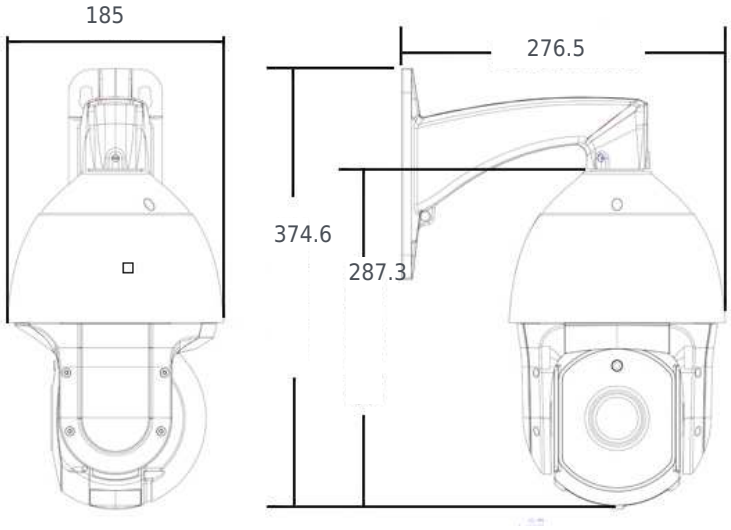

Авторские права © 2020 ZKTECO CO., LTD. Все права защищены.