Z8536NMR

36-канальный сетевой видеорегистратор 4K и H.265 +

Функции• Декодирование H.265 + / H.265 /H.264 + / H.264• Поддержка предварительного просмотра и воспроизведения с разрешением 36 каналов 4K• Поддержка выхода HDMI до 4K• DHCP, FTP, DNS, DDNS, NTP, UPNP, RTSP и т. Д.• ONVIF Pro;le S Compatible• Облачный сервис, P2P• Удаленный мониторинг мобильного телефона (iOS, Android)• Мультибраузерный доступ (IE, Chrome, Firefox, Safari)

H.265

Download on the App Store

GET IT ON Google Play

Системный Обзор

Серия ZKTeco Z8000NMR может обеспечивать превосходное изображение с разрешением до 4K по сравнению с расширенным декодированием H.265 +. Это идеал
внимание к балансу качества, производительности и бюджета.
Дружественный графический интерфейс обеспечивает интуитивно понятные операции быстрого доступа, удаленное управление и управление, гибкое хранение и воспроизведение. Это широко

используется для правительства, банковского сектора, производителей, образовательных или коммерческих проектов.

Благодаря высокой функциональной совместимости и Onvif Pro? E S, он совместим с большим количеством сторонних IPC или кросс-платформенных VMS.

Функции

Предварительный просмотр или воспроизведение с разрешением
до 4K

Поддерживается IVA (интеллектуальный анализ видео), он позволяет обнаруживать поведение нескольких объектов, например, подсчет целей, отключение, вторжение и т. Д.

AntarView Pro

Гибкий и удаленный мониторинг в любое время и в любом месте с помощью приложения AntarView Pro.

Технические характеристики

Модель	Z8536NMR

Система

Процессор	Многоядерный встроенный процессор
Операционная система	Встроенный Linux

НДС

Местные функции IVA	Подсчет целей, объект Брошенные / пропавшие без вести, вторжение, Tripwire, Видео Убежище, Смена сцены
Регулярное обнаружение	Обнаружение движения / видео Взлом / потеря видео

Порт ввода-вывода и хранилище

Сетевой интерфейс	2 порта RJ-45 (100/1000 Мбит / с)
USB	1 * USB 2.0, 1 * USB 3.0
HDMI	1 * 4 K HDMI
VGA	1 * VGA
Тревожный вход	4
Тревожный выход	1
HDD	4 SATA, до 8 ТБ для каждого жесткого диска

Воспроизведение и резервное копирование

Канал воспроизведения	16
Режим поиска	IVA поиск / время / обнаружение движения
Функция воспроизведения	Воспроизведение, стоп, воспроизведение вперед, воспроизведение назад, 30 на секунды вперед, на 30 секунд назад, быстро воспроизведение, замедленное воспроизведение, покадровое воспроизведение, скрытие / отображение шкала времени, резервное копирование, моментальный снимок, полноэкранный режим
Режим резервного копирования	USB-устройство / Сеть

Video/Audio

Максимум. Вход IPC	36
Аудио сжатие	G.711a
Двусторонний разговор	1-канальный вход, 1-канальный выход, RCA

Запись

Сжатие видео	H.265 + / H.265 / H.264 + / H.264
Разрешение записи	8MP / 5MP / 3MP / 1080P / 960P / 720P
Максимум. Расшифровка	8MP @ 25/30 кадров в секунду
Входящая пропускная способность	216 Мбит / с
Битрейт	16K-32 Мбит / с
Режим записи	Вручную / Внешняя тревога / Тревога движения / по расписанию / IVA

Сеть

Сетевой протокол	TCP / IP, HTTP, DDNS, SMTP (SSL), DHCP, PPPoE, UPnP, NTP, P2P
Максимум. Интернет-пользователь	5
Мобильное приложение	AntarView Pro
Совместимость	Onvif Pro le S, SDK

Мощность

Источник питания	DC 12V5A
Потребление	35 Вт (без жесткого диска)

Общий

Рабочая температура	-10℃~+55℃
Рабочая влажность	10~90%
Габаритные размеры	430 мм * 318 мм * 65,5 мм
Нетто	5,5 кг
Вес брутто	6 кг

Информация для заказа

Тип	номер части	Описание
Сетевой видеорегистратор без PoE	Z8536NMR	36-канальный 4 SATA NVR

Габаритные размеры (мм)

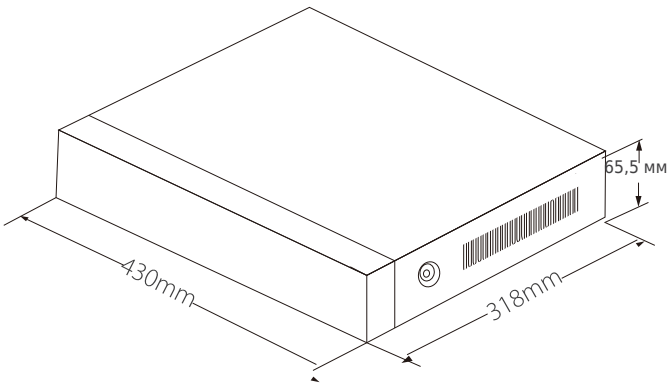

Задняя панель

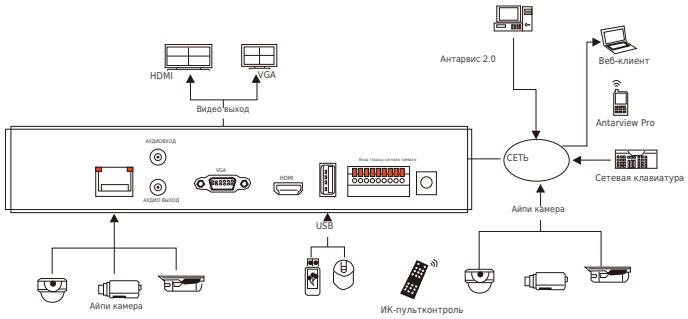

авторское право©2018 ZKTECO CO., LTD. Все права защищены.