ES-852O22C | Серия BioEco

Визуальная 2-мегапиксельная IP-камера обнаружения лица с фиксированным объективом

2MP | 3D DNR | IP67

- 1/2,9" 2-мегапиксельный CMOS-датчик
- Кодирование двойного потока H.265
- Высококачественный оптический объектив 3,6 мм
- 30 м ИК-эффективный диапазон
- Встроенный PoE
- Встроенный алгоритм распознавания лиц
- Развертывание сигналов тревоги белого / черного списка
- Доступна интеллектуальная видеоаналитика
- Поддерживаются несколько веб-браузеров
- P2P облачный удаленный просмотр с помощью мобильного приложения / VMS
- Молниезащита до 6кВ
- Металлический корпус IP67

Обзор системы

Серия BioEco - это супер экономичное решение, основанное на передовых технологиях для кристально чистого видеонаблюдения с встроенным алгоритмом обнаружения лиц, камера поддерживает развертывание сигналов тревоги событий белого / черного списка в различных сценариях. Камера также поддерживает несколько ведущих в отрасли интеллектуальных функций видеоаналитики, таких как обнаружение лиц, пересечение линии, вторжение, оставленный / потерянный объект, подсчет для интеллектуальной сигнализации событий. Облачная функция P2P встроена в каждое устройство, что обеспечивает более удобный и гибкий удаленный просмотр и мониторинг в реальном времени.

Функции

H.265

Технология H.265 представляет собой эволюционную оптимизацию традиционного H.264; он включает в себя ряд стратегий кодирования, таких как динамический ROI, интеллектуальное снижение уровня шума в 2D и 3D и т. д., для предоставления высококачественного видео и значительной экономии до 70% полосы пропускания и хранилища.

Защита

Благодаря точной механической конструкции и прочному металлическому корпусу IP-камеры серии BioEco со степенью защиты IP67 могут долгое время противостоять воде и пыли.

С допуском 10% входного напряжения камеры могут безопасно работать в экстремальных или нестабильных условиях питания. Благодаря диапазону рабочих температур от -30°C до 60°C камеры могут адаптироваться к различным суровым условиям окружающей среды.

Технические параметры

Камера

Модель	ES-852O22C	Flash / DDR	128Мб / 512Мб
Датчик изображений	1/2.9" CMOS	Число ИК-светодиодов	2
Эффективные пиксели	1920*1080	ИК-дальность	30м
Минимальное освещение	Цветное: 0.08Lux@F2.0 (AGC ON) Ч/Б: 0.001Lux@F2.0 (AGC ON)	S/N коэффициент	>52Дб

Объектив

Тип объектива	Фиксированный	Апертура	F2.0
Тип крепления	Встроенный	Поле обзора	87°
Фокусное расстояние	3.6мм	Оптический зум	N/A

Видео

Сжатие	H.265 / H.264		WDR	DWDR
Разрешение	1080P (1920 × 1080) 1.3M (1280 × 960) 720P (1280 × 720)		День / Ночь	Поддержка
Контроль битрейта	CBR / VBR		Баланс белого	Поддержка
Битрейт	H.265: 1536Kbps - 4Mbps H.264: 1792Kbps - 4Mbps		Предотвращение запотевания	Поддержка
Многопотоковый	Главный поток	1080P@25fps / 960P@25fps / 720P@25fps	Подавление шума	2D/3D DNR
	Подпоток	D1@25fps / VGA@25fps / CIF@25fps	Зеркало / Прерывание	Поддержка
	Третий поток	N/A	Режим коридора	Поддержка
Обнаружение движения	Поддержка		HLC	N/A
Цифровой зум	Поддержка		BLC	Поддержка
Аудиосжатие	G7.11u		ROI	4 зоны
Маска конфиденциальности	5 зон		Противобликовая	Поддержка

IVA

Интеллектуальное видео	Обнаружение лиц / пересечение линии / вторжение / объект оставлен / потерян / подсчет / подделка видео

Сеть

Протокол	TCP/IP, UDP, HTTP, HTTPS,DHCP, RTSP, DDNS, NTP, PPPoE, UPnP, SMTP	ПО для управления (VMS)	AntarVis 2.0 ZKBioSecurity IVS ZKBioAccess IVS
Совместимость	ONVIF Profile S, SDK, API	Операционная система	Windows
Макс. пользователей онлайн	3	Мобильное приложение	AntarView Pro
Web-браузер	IE / Firefox / Chrome / Safari	Облачный сервис P2P	Поддержка

Примечание: потоковое видео недоступно для Firefox / Chrome / Safari.

Интерфейс

Ethernet	1 RJ-45 port (10/100Mbps)	Кнопка сброса	N/A
Аудио Вход/Выход	N/A	Микро-SD слот	N/A
Тревога Вход/Выход	N/A	ANR	N/A
RS485	N/A	USB	N/A

Общие характеристики

Источник питания	PoE (IEEE802.3af), DC 12В±10%	Рабочая температура	-30°C ~ 60°C
Мощность потребления	<3Вт	Влажность	10% ~ 90%
Класс защиты	IP67	Вес-нетто	0.38кг
Размеры	Ф107 x 107(мм)	Вес-брутто	0.48кг

Информация о заказе

Камера	Модель	Описание
2MP камера	ES-852O22C	Визуальная 2-мегапиксельная IP-камера обнаружения лица с фиксированным объективом

Размеры (мм)

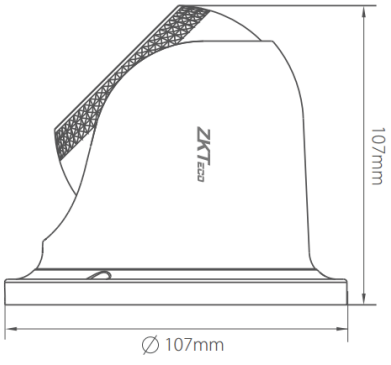

Официальное представительство "ZKTECO CO.,LTD" в России и СНГ: Тел. +7 (495) 132-31-33.
107078, г. Москва, ул. Новорязанская, д.18, стр. 5.
www.zkteco.ru www.zkteco.com