# ES-855P21C-S7-MI | Серия Pro

## Визуальная 5-мегапиксельная IP-камера обнаружения лица с фиксированным объективом

5MP | 3D DNR | IP67

- 1/2,8" CMOS-датчик
- Кодирование тройного потока H.265
- Высококачественный оптический объектив 2,8мм
- 30м ИК-эффективный диапазон
- Встроенный PoE и микрофон
- Встроенный алгоритм распознавания лиц
- Доступна интеллектуальная видеоаналитика
- Поддерживаются несколько веб-браузеров
- P2P облачный удаленный просмотр с помощью мобильного приложения / VMS
- Молниезащита до 6кВ
- Металлический корпус IP67

## Обзор системы

Серия Pro - это супер экономичное решение, основанное на передовой технологии для кристально чистого видеонаблюдения с встроенным алгоритмом обнаружения лиц, камера поддерживает развертывание сигналов тревоги по белому / черному списку в различных ситуациях. Камера также поддерживает несколько ведущих в отрасли интеллектуальных функций видеоаналитики, таких как обнаружение лиц, пересечение линии, вторжение, оставленный / потерянный объект, подсчет для интеллектуальной сигнализации событий. Облачная функция P2P встроена в каждое устройство, что обеспечивает более удобный и гибкий удаленный просмотр и мониторинг в реальном времени.

## Функции

**H.265**

Технология H.265 представляет собой эволюционную оптимизацию традиционной технологии H.264; он включает в себя ряд стратегий кодирования, таких как динамический ROI, интеллектуальное снижение уровня шума в 2D и 3D и т. д., для предоставления высококачественного видео и значительной экономии до 70% полосы пропускания и хранилища.

**Защита**

Благодаря точной механической конструкции и прочному металлическому корпусу IP-камеры серии BioEco со степенью защиты IP67 могут долгое время противостоять воде и пыли.

С допуском 10% входного напряжения камеры могут безопасно работать в экстремальных или нестабильных условиях питания. Благодаря диапазону рабочих температур от -30°C до 60°C камеры могут адаптироваться к различным суровым условиям окружающей среды.

# Технические параметры

## Камера

| | | | |
|---|---|---|---|
| Модель | ES-855P21C-S7-MI | Flash / DDR | 128Мб / 1Гб |
| Датчик изображений | 1/2.8" CMOS | Число ИК-светодиодов | 2 |
| Эффективные пиксели | 2560*1920 | ИК-дальность | 30м |
| Минимальное освещение | Цветное: 0.08Lux@F1.6 (AGC ON)<br>Ч/Б:0.001Lux@F1.6 (AGC ON) | S/N коэффициент | >52Дб |

## Объектив

| | | | |
|---|---|---|---|
| Тип объектива | Фиксированный | Апертура | F1.6 |
| Тип крепления | Встроенный | Поле обзора | 110° |
| Фокусное расстояние | 2.8мм | Оптический зум | N/A |

## Видео

| | | | | |
|---|---|---|---|---|
| Сжатие | H.265 / H.264 | | WDR | DWDR |
| Разрешение | 5MP(2560x1920) / 4MP (2688 x 1520) / 3MP (2304 x 1296) / 1080P (1920 x 1080) / 1.3MP (1280 x 960) / 720P (1280 x 720) | | День / Ночь | Поддержка |
| Контроль битрейта | CBR / VBR | | Баланс белого | Поддержка |
| Битрейт | H.265: 4Mbps - 16Mbps<br>H.264: 5Mbps - 20Mbps | | Предотвращение запотевания | Поддержка |
| Многопотоковый | Главный поток | 5MP@25fps/ 4MP@25fps / 3MP@25fps/ 1080P@25fps / 960P@25fps / 720P@25fps | Подавление шума | 2D/3D DNR |
| | Подпоток | D1@25fps / VGA@25fps / CIF@25fps | Зеркало / Прерывание | Поддержка |
| | Третий поток | 1920X1080@25fps | Режим коридора | Поддержка |
| Обнаружение движения | Поддержка | | HLC | Поддержка |
| Цифровой зум | Поддержка | | BLC | Поддержка |
| Аудиосжатие | G7.11u | | ROI | 4 зоны |
| Маска конфиденциальности | 5 зон | | Противобликовая | Поддержка |

## IVA

| | |
|---|---|
| Интеллектуальное видео | Обнаружение лица |

## Сеть

| | | | |
|---|---|---|---|
| Протокол | TCP/IP, UDP, HTTP, HTTPS,DHCP, RTSP, DDNS, NTP, PPPoE, UPnP, SMTP, RTMP | ПО для управления (VMS) | AntarVis 2.0<br>ZKBioSecurity IVS<br>ZKBioAccess IVS |
| Совместимость | ONVIF Profile S, SDK, API | Операционная система | Windows |
| Макс. пользователей онлайн | 3 | Мобильное приложение | AntarView Pro |
| Web-браузер | IE / Firefox / Chrome / Safari | Облачный сервис P2P | Поддержка |

| Интерфейс | | | |
|---|---|---|---|
| Ethernet | 1 RJ-45 port (10/100Mbps) | Кнопка сброса | N/A |
| Аудио Вход/Выход | Встроенный микрофон | Микро-SD слот | N/A |
| Тревога Вход/Выход | N/A | ANR | N/A |
| RS485 | N/A | USB | N/A |
| **Общие характеристики** | | | |
| Источник питания | PoE (IEEE802.3af ), DC 12В±10% | Рабочая температура | -30°C ~ 60°C |
| Мощность потребления | <3Вт | Влажность | 10% ~ 90% |
| Класс защиты | IP67 | Вес-нетто | 0.30кг |
| Размеры | Ф107 x 107 (мм) | Вес-брутто | 0.45кг |

## Информация о заказе

| Камера | Модель | Описание |
|---|---|---|
| 5MP камера | ES-855P21C-S7-MI | Визуальная 5-мегапиксельная IP-камера обнаружения лица с фиксированным объективом |

## Размеры (мм)

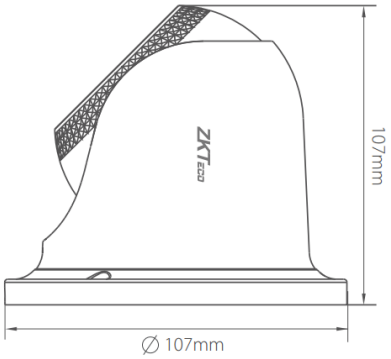


**Официальное представительство "ZKTECO CO.,LTD" в России и СНГ:** Тел. +7 (495) 132-31-33.
107078, г. Москва, ул. Новорязанская, д.18, стр. 5.
www.zkteco.ru www.zkteco.com