Elite Pass[TI]
Elite Access[TI]

Терминалы идентификации лиц и рисунка ладони с определением температуры тела

Elite Series [TI] - это новая версия терминалов распознавания лиц Visible Light серии Elite, использующих интеллектуальные алгоритмы распознавания лиц и рисунка ладони с тепловизором и новейшие технологии компьютерного зрения. Это терминал для высококачественного распознавания лиц и тепловизионного определения температуры. Он оснащен мощным процессором и имеет большой объем памяти шаблонов лица - 50 000 шаблонов лица для (1: N).

Серия Elite [TI] использует технологию бесконтактного распознавания и широкий функционал: определение температуры и наличие маски, что позволяет ограничить доступ, если температура тела пользователя выходит за пределы допустимого диапазона или он не носит маску. Терминал также оснащен совершенным алгоритмом защиты от спуфинга для защиты от всех типов атак (поддельных фотографий, видео и 3D масок).

Сферы применения: больницы, фабрики, школы, коммерческие здания, аэропорты, вокзалы и другие общественные места.

Функции

- Память шаблонов лиц: 30 000 (стандарт) или 50 000 (опционально)
- Время распознавания лиц - менее 0,3 с
- 2-мегапиксельная камера Starlight с функцией WDR, которая позволяет терминалу распознавать лица в сложных условиях освещенности (от 0,5 до 50 000 люкс)
- Алгоритм защиты от спуфинга (цветные и черно-белые фотографии видео и 3D-маски
- Умный энергосберегающий дизайн; датчик расстояния до объекта, выводит терминал из спящего режима, если расстояние между пользователем и устройством составляет 3 м или меньше
- 8-дюймовый сенсорный экран с яркостью 400 люкс, обеспечивающий отличную видимость при ярком и прямом освещении.
- Связь: TCP/IP, RS485, RS232, Wi-Fi (опционально)
- Точность измерения температуры: ± 0,3°C (на расстоянии 0,8 м при температуре окружающей среды 25°C).
- Обнаружение маски
- Быстрое определение температуры - 0,1 с (на расстоянии 0,3-1,2 м)

* Идентификация лиц в масках увеличит FAR.
* Данные об измерении температуры носят справочный характер и не могут быть использованы для медицинских целей.
* Elite Access [TI] и Elite Pass [TI] не подходят для использования в условиях интенсивного прямого освещения или при высокой температуре окружающего воздуха. Рекомендуется использовать в помещении без ветра.

Характеристики

Память

- Шаблонов лиц: 30 000
  50 000 (опция)
- Пользователей: 50 000
- Журнал событий: 1 000 000
- Фото польз.: 20 000
- Фото событий: 10 000

Совместимость

Реле (SRB), подчиненный считыватель отпечатка пальца, RFID карт, QR-кода RS485, RS232.
ПО - ZKBioSecurity

Стандартные функции

Уровни доступа, группы, праздники, летнее время, режим принуждения, защита от повторного прохода, запрос записи, пользовательские обои и заставка, тревога срабатывания тампера

Интерфейсы контроля доступа

Управление замком, Тревожный выход, AUX вход, кнопка выхода, датчик двери

Профилактические меры

Обнаружение маски
Определение температуры тела
Точность измерения температуры: ± 0,3°C
Диапазон измерения температуры: 20 - 50°C

Специальные функции

- Время распознавание лиц - 0,3 с.
  Шифрование HTTPS (необязательно)
  Снимок событий

Аппаратная платформа

- двухъядерный процессор 900 МГц, 512 МБ ОЗУ / 8 ГБ флэш-памяти
- EM-считыватель 125 кГц (MF 13,56 МГц - опционально)
  2-мегапиксельная камера WDR
  Hi-Fi аудио
- 8-дюймовый сенсорный IPS-дисплей высокой яркости
  Кнопка сброса и тампер

Связь

TCP/IP, RS485, RS232, Wiegand вход/выход, Wi-Fi (опция)

Питание

Питание DC 12В
Потребляемый ток <2 A

Дополнительная информация

Алгоритм идентификации:	ZKLiveFace 5.8
Рабочая температура:	20°C - 35°C
Влажность:	≤93%
Вес нетто Elite Access [TI]:	1.42 кг
Вес брутто Elite Access [TI]:	2.5 кг
Вес нетто Elite Pass [TI]:	1.83 кг
Вес брутто Elite Pass [TI]:	2.96 кг
Размеры	
Elite Access [TI]:	144x296x29 мм
Elite Pass[TI]:	144x296x26 мм

Подключение

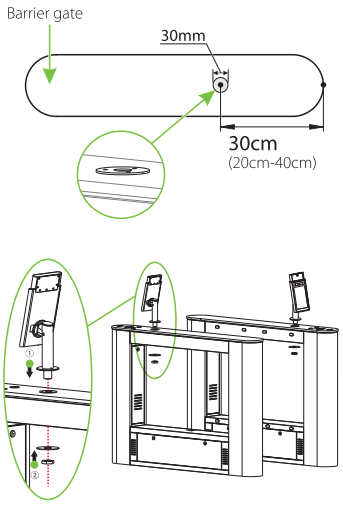

Elite Pass[TI]

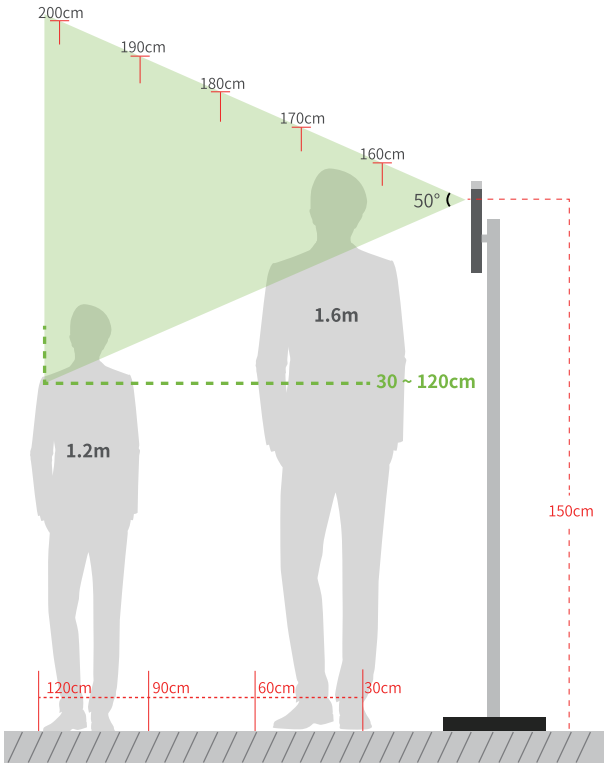

Рекомендуемая высота установки: 1,5 м
Расстояние измерения температуры: 0,3-1,2 м

Размеры (мм)

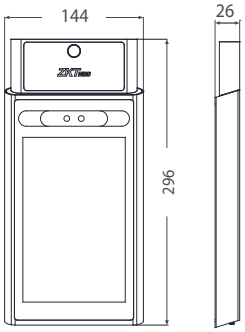

Elite Access[TI]

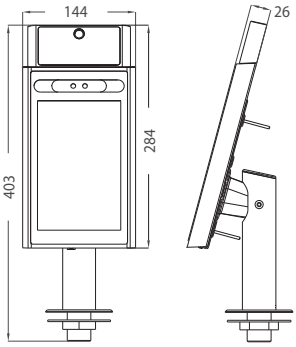

Elite Pass[TI]

Официальное представительство "ZKTECO CO.,LTD" в России и СНГ: Тел. +7 (495) 132-31-33.
107078, г. Москва, ул. Новорязанская, д.18, стр. 5.
www.zkteco.ru www.zkteco.com