OAT2000

Однорычажный турникет

Однорычажный турникет ZKTeco OAT2000 — это элегантная экономичная система контроля доступа, предназначенная для интенсивного движения. Когда считыватель (RFID и/или отпечаток пальца) распознает действующую карту доступа или отпечаток пальца пользователя, его рычаг автоматически опускается, позволяя пользователям пройти.

Во время чрезвычайных ситуаций рычаг автоматически опускается, тем самым обеспечивая пользователям беспрепятственный выход.

Функции

- Компактный дизайн для уменьшения занимаемой площади
- Различные типы считывателей
- Режим антипаника
- Двунаправленные индикаторы

Характеристики

Питание	AC 200 ~ 240В
Рабочая температура	-28°C ~ +60°C
Влажность	20 ~ 95%
Установка	внутренняя / наружняя (под навесом)
Скорость прохода	макс 25 чел./мин
Ширина прохода	>600 мм
Размеры	390 x 1060 x 970 мм
Вес нетто	50 кг
Вес брутто	65 кг
Материал корпуса	холоднокатаная сталь
Материал барьера	SUS304
Движение барьера	вращение
Режим антипаника	есть
Уровень безопасности	средний

Размеры (мм)

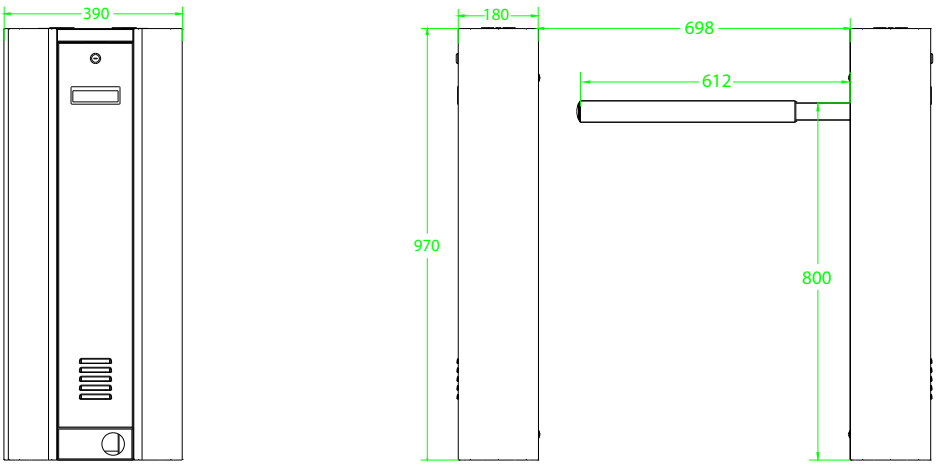

Официальное представительство "ZKTECO CO.,LTD" в России и СНГ: Тел. +7 (495) 132-31-33.
107078, г. Москва, ул. Новорязанская, д.18, стр. 5.
www.zkteco.ru www.zkteco.com