ProFace X(DS)

Высокоточный терминал распознавания лиц
с технологией распознавания лиц Dual Spectrum

IP68 IK04

Совместим с ZKBioSecurity

SMART IOS Android

ProFace X(DS)

ProFace X(CH/DS)

ProFace X(DS) — соответствует стандарту защиты от воды и пыли IP68 и стандарту антивандальной защиты IK04. Это первый продукт, оснащенный современным алгоритмом распознавания лиц ZKTeco Dual Spectrum, который сочетает технологию распознавания лиц ближнего инфракрасного и видимого света. Он имеет большую производительность и справиться с любыми экстремальными условиями освещения - от 0 до100 000 люкс.
ProFace X (DS) работает на базе специально разработанного ZKTeco процессора распознавания лиц ZKTeco Dual Spectrum. По сравнению с предыдущей серией ProFace, новая технология повысила точность распознавания лиц на 26%. Кроме тогофронтальная камера поддерживает считывание QR-кода.

Функции

· ZKTeco Dual Spectrum сочетает технологии ближнего инфракрасного и видимого света
· Распознавание лиц в темноте без подсветки
· Память шаблонов лиц: 1:N — 30 000 (50 000 опционально)
· Быстрое распознавание лица в течение 0,3 с
· Алгоритм защиты от спуфинга против атаки печати
· Стандарт пыле- и водонепроницаемости IP68 и стандарт защиты IK04
· 2-мегапиксельная камера с CMOS-сенсором Starlight с функцией WDR, которая позволяет терминалу распознавать лица в экстремальных условиях освещения (0–100 000 люкс)
· Обнаружение маски
· Поддерживает статический QR-код и скремблированный/динамический QR-код с мобильным приложением ZKBioSecurity (опционально)

Подключение

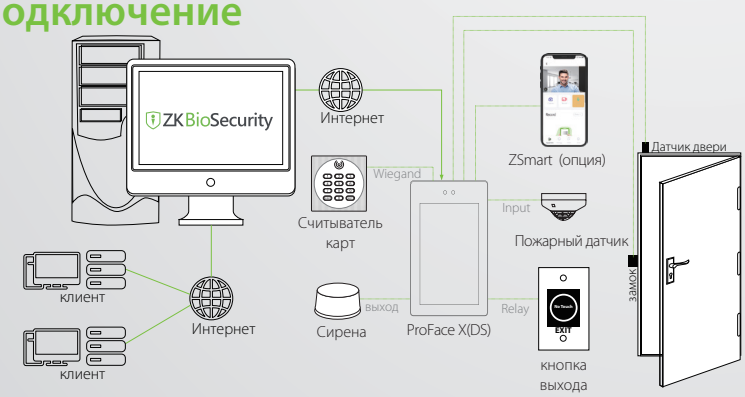

ProFace X(DS)

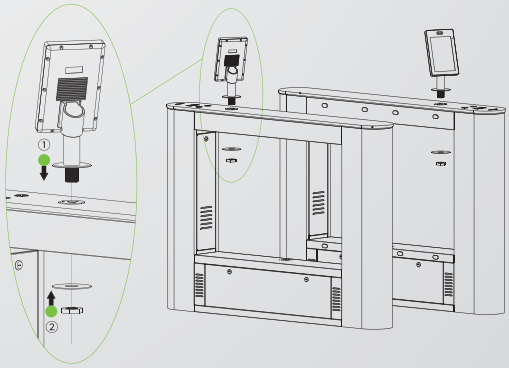

ProFace X(CH/DS)

Харктеристики

Модель	ProFace X	ProFace X(SL)	ProFace X(DS)
ОС	Linux		
Аппаратная платформа	ZAM170 / ZAM180	ZAM170	ZAM200
Экран	8" IPS цветной с тачскрином		
Идентификация	Лицо+карта+ладонь+QR-код	Лицо+карта	Лицо+карта+QR-код
Память пользователей	50 000		
Память шаблонов лиц	30 000(1:N), 50 000 (опция)		
Память шаблонов ладоней	5000	-	-
Память RFID карт	50 000	50 000 (опция)	50 000
Память QR кодов	50 000 (динамический)	-	50 000 (статич./динамич.)
Тип RFID карт	ID, IC (опция)	IC (опция)	ID, IC (опция)
Журнал событий	1 000 000 (опция 2 000 000)		
Функции	Уровни доступа, группы, праздники, летнее время, защита от повторного доступа, запрос на запись, тампер, пользовательские обои и экранная заставка		
Аппаратная платформа	Двухъядерный процессор 900 МГц Датчик обнаружения расстояния		четырехъядерный 1,2 ГГц
	1 ГБ ОЗУ / 8 ГБ флэш-памяти, 2-мегапиксельная камера WDR для слабого освещения, Регулируемая яркость подсветки, Hi-Fi аудио, Микрофон, кнопка сброса и тампер		
Связь	TCP/IP, Wiegand вход/выход , Wi-Fi (опция) , RS485 / RS232		
Интерфейс СКУД	Релейный выход, выход сигнала тревоги, AUX вход, кнопка выхода, датчик двери		
Специальные фунции	IP68 и IK04, 0.3s Быстрая проверка лица, определение "живости", HTTPS протокол Фото событий		
Характеристики	Рабочая температура: -30°C - +60°C, Влажность 93%		Рабочая температура: -20°C - +55°C Влажность 90%
Питание	DC 12В (3А)		
Алгоритмы	ZKLiveFace5.6 (ZAM170) ZKLiveFace5.8 (ZAM180)	ZKLiveFace5.8	ZKLiveFace5.95
	ZKPalm V12.0	/	/
Размеры	227*143*26mm		
ПО	ZKBioSecurity		
Мобильное приложение	Zsmart	/	Zsmart

Размеры (мм)

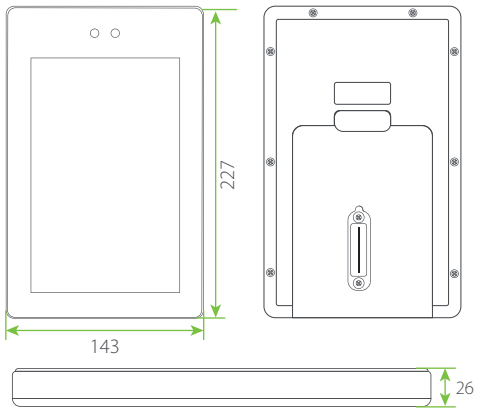

ProFace X(DS)

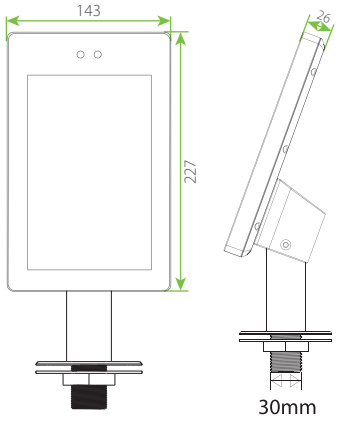

ProFace X(CH/DS)

Официальное представительство "ZKTECO CO.,LTD" в России и СНГ: Тел. +7 (495) 132-31-33.
107078, г. Москва, ул. Новорязанская, д.18, стр. 5.
www.zkteco.ru www.zkteco.com