РУКОВОДСТВО ПОЛЬЗОВАТЕЛЯ

AL30B/AL40B

Версия: 1.0

Содержание

Важные замечания 1

Конструкция 2

Главные функции..... 3

Основная информация 3

Инициализация 4

Случайный пароль 4

Предупреждение о низком заряде батареи 5

Режим разблокировки..... 5

Внешний аккумулятор на 9V 6

Аварийный механический ключ 7

Как использовать..... 8

Зарегистрировать первого администратора 8

Зарегистрировать другого администратора..... 10

Зарегистрировать пользователя 11

Удалить администратора 12
Удалить пользователя..... 13
Резервная регистрация (дополнительная информация о верификации пользователя) 14
Настройка громкости 15
Настройка 16
Режим Всегда открытый 17
Добавить удаленную клавишу (Опционально)..... 18

Важные замечания

1. Заводские настройки всех новых замков позволяют любой верификации разблокировать их.
2. Первый администратор должен быть зарегистрирован на вновь установленных замках. Обычные пользователи не могут быть зарегистрированы, пока администратор не зарегистрирован.
3. Замок оснащен механическим ключом. Храните механический ключ в надежном месте.
4. Четыре щелочные батареи типа АА (не входят в комплект) необходимы для включения замка. Ни щелочные, ни перезаряжаемые батареи НЕ РЕКОМЕНДУЮТСЯ.
5. Не вынимайте батарейки из замка в рабочем состоянии.
6. Батареи должны быть заменены в ближайшее время, когда замок выдает предупреждение о низком заряде батареи.
7. Если блокировка не активна в течение десяти секунд, она переходит в спящий режим.

Конструкция

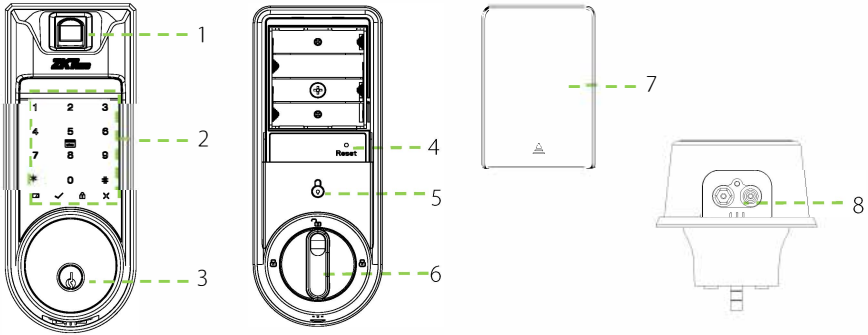

1. Датчик (только для AL 40B)
2. Сенсорный экран и зона сканирования
3. Замочная скважина
4. Кнопка сброса
5. Символ блокировки
6. Ручка
7. Крышка батарейного отсека
8. Порт батареи на 9 В

Основная информация

Группа	Режим верификации		Емкость
Администратор	Карта	Регистрация / удаление пользователя, открытие двери, доступ к меню	Max.100
	Пароль		Max.100
	Отпечаток пальца (только для AL40B)		Max.100
Пользователь	Карта	Открыть дверь	Max.100
	Пароль		Max.100
	Отпечаток пальца (только для AL40B)		Max.100

Примечание

1. Максимальная емкость отпечатка пальца / карты / пароля составляет 100.
2. Пароль должен состоять из шести цифр.

Инициализация

После установки замка вы должны выполнить процесс инициализации, как описано в следующих шагах:

1. Нажмите и удерживайте кнопку сброса, затем извлеките одну батарею и установите ее снова, продолжайте удерживать, пока не появится замок не выдаст: «Восстановите настройки по умолчанию, подождите немного»
2. И через 10 секунд замок выдаст: «Завершено», что означает, что процесс инициализации завершен.

Случайный пароль

Чтобы защитить пароль, пользователь может вводить свой пароль со случайными цифрами до или после, максимальное количество вводимых цифр должно быть не более 32.

Например: если правильный пароль 123456, случайный пароль может быть 89123456807, 1234562363, 389123456 и т. д.

Предупреждение о низком заряде батареи

«Батарея разряжена, замените батареи!!», когда батарея замка разряжена.

Примечание. Доступ к параметрам меню невозможен при низком заряде батареи.

Режим блокировки

Режим блокировки означает, что только администратор может открыть дверь снаружи.

Включить: нажмите большой палец на значок блокировки внутреннего блока на несколько секунд, пока не услышите долгий сигнал бип.

Отключить: может быть отключен, когда администратор открывает дверь снаружи или путем разблокировки с использованием ручки изнутри.

9V Внешний аккумулятор

Внешний аккумулятор на 9В используется для поддержания замка в рабочем состоянии, когда батарея полностью разряжена.

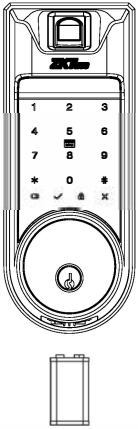

Примечание: Указанный аккумулятор должен быть 9В-ым щелочным аккумулятором (6LR61).

Аварийный механический ключ

Механический ключ используется для открытия двери в аварийной ситуации.

Примечание: Храните механический ключ в безопасном месте.

Зарегистрировать первого администратора

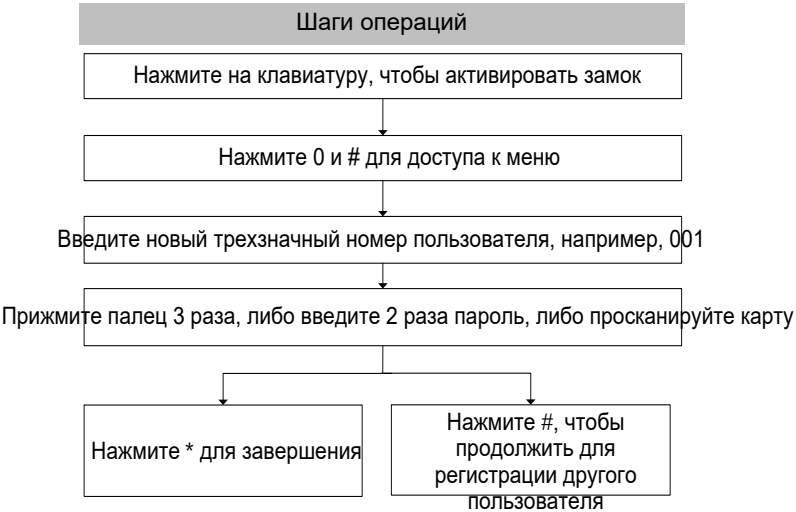

Примечание:

1. Выполните верификацию картой путем ее сканирования в зоне сканирования.
2. Пароль должен состоять из шести цифр.
3. Номер пользователя по умолчанию состоит из трех цифр, например 001.
4. Нажмите *, чтобы отменить регистрацию.

Зарегистрировать другого администратора

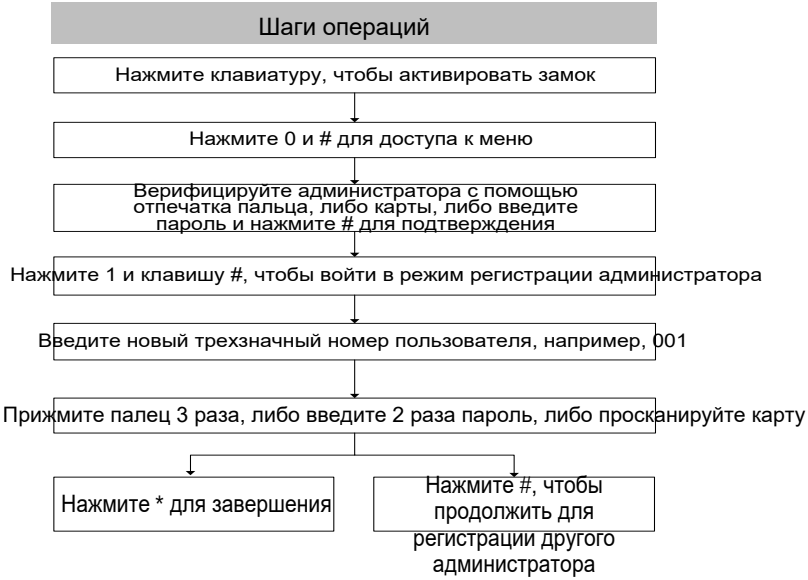

Зарегистрировать пользователя

Удалить администратора

Удалить пользователя

Резервная регистрация (дополнительная информация о верификации пользователя)

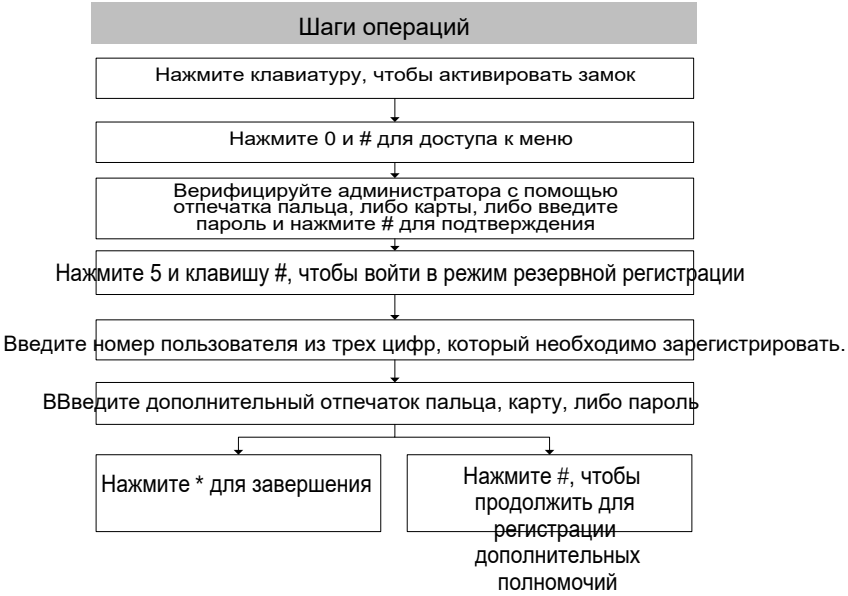

Настройка громкости

Замок имеет три различных режима громкости: режим Высокой громкости, режим Низкой громкости и немой режим.

Шаги операций
Нажмите клавиатуру, чтобы активировать замок
↓
Нажмите 0 и # для доступа к меню
↓
Верифицируйте администратора с помощью отпечатка пальца, либо карты, либо введите пароль и нажмите # для подтверждения
↓
Нажмите 6 и клавишу #, чтобы войти в режим настройки громкости
↓
Выберите из режимов: 1. Высокая громкость 2. Низкая громкость 3. Немой режим
↓
Нажмите # для подтверждения

Настройка

По умолчанию в интерфейсе замка имеется один замок, если вы хотите комбинацию языков обращайтесь в наш отдел продаж. Замок поддерживает английский, испанский и португальский языки.

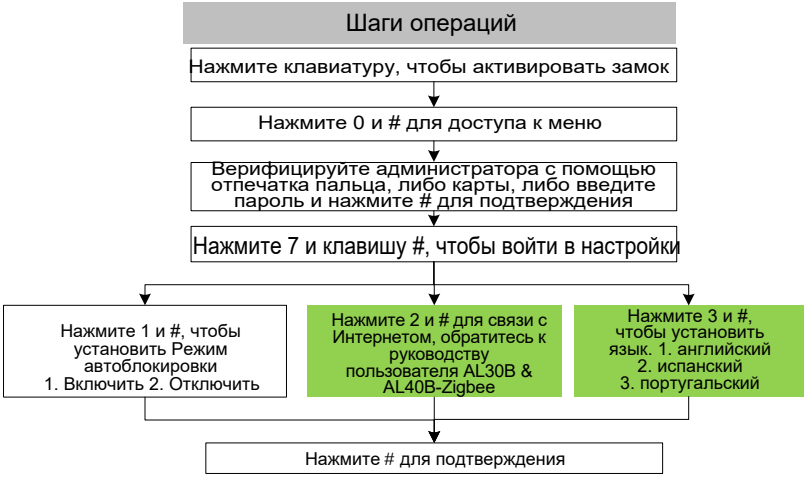

Опциональный

Режим Всегда открытый

Режим Всегда открытый предназначен для поддержания двери все время разблокированной, что позволяет людям осуществлять вход / выход беспрепятственно.

Шаги операций
Нажмите клавиатуру, чтобы активировать замок
↓
Нажмите 0 и # для доступа к меню
↓
Верифицируйте администратора с помощью отпечатка пальца, либо карты, либо введите пароль и нажмите # для подтверждения
↓
Нажмите 8 и клавишу #, чтобы войти в режим Всегда открытый
↓
1.Включить 2. Выключить
↓
Нажмите # для подтверждения

Добавить удаленную клавишу (Опционально)

Дверь можно разблокировать с помощью удаленного управления. Эта функция является опциональной.

ZK Building, Wuhe Road, Gangtou, Bantian, Buji Town,
Longgang District, Shenzhen China 518129
Tel: +86 755-89602345
Fax: +86 755-89602394
www.zkteco.com

© Copyright 2018. ZKTeco Inc. ZKTeco Logo is a registered trademark of ZKTeco or a related company. All other product and company names mentioned are used for identification purposes only and may be the trademarks of their respective owners. All specifications are subject to change without notice. All rights reserved.