Инструкция по установке LH6000

Версия: 1.1

Дата: апрель 2020

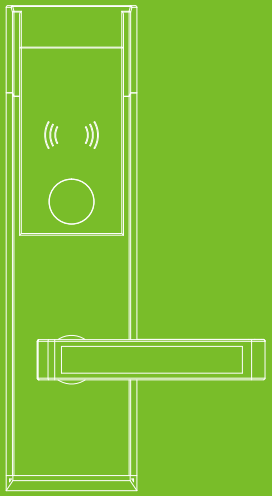

Перед установкой

Схема замка

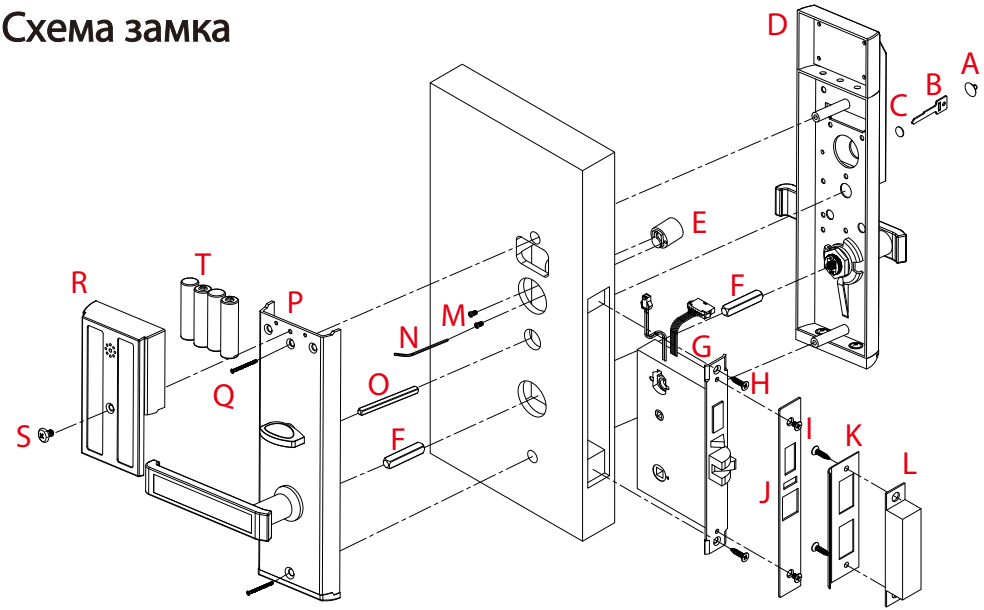

Список комплектации

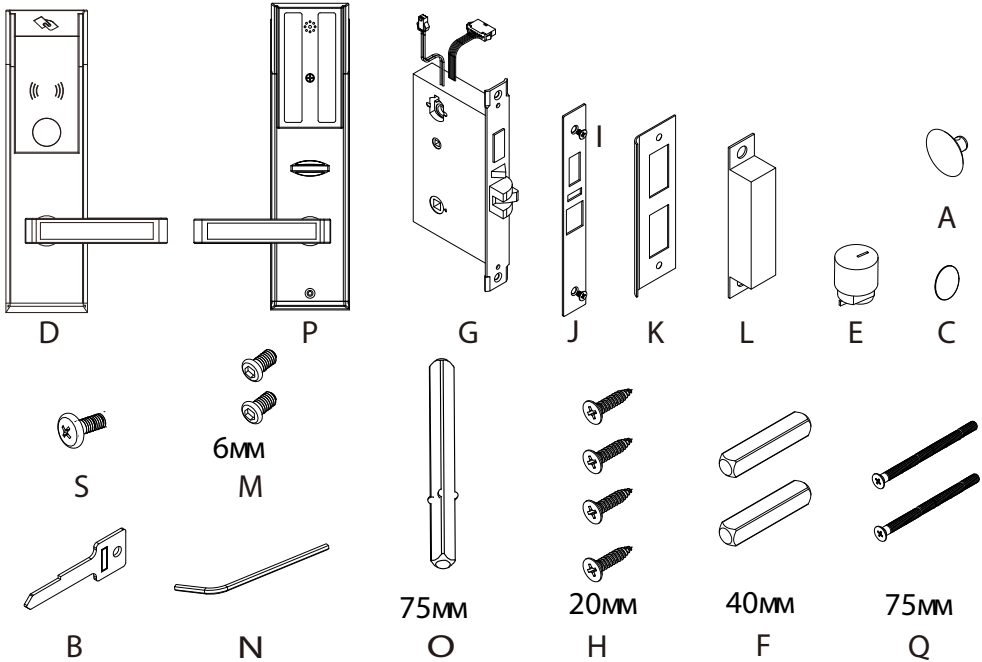

Подготовка двери

1. Проверить толщину двери; подготовьте подходящие винты и сердечники.

Толщина двери	F-сердечник	O-винты	Q-сердечник
35-55 мм	40 мм	75мм	75 мм

Примечание: если дверь толще 35-55 мм, этот замок будет недоступен.

2. Проверьте направление открытия двери.

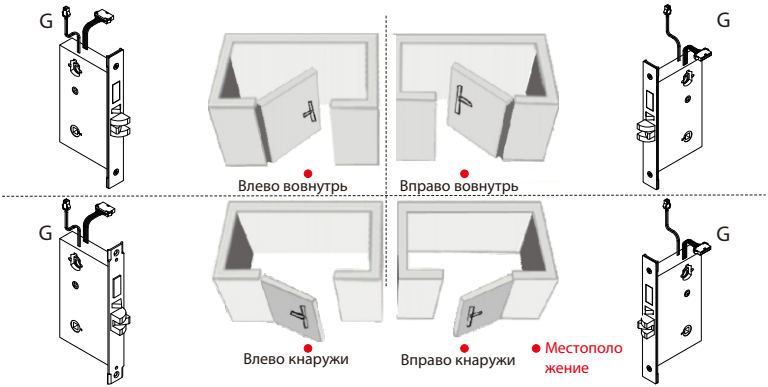

Примечание: Установите врезной корпус (F) и запорную планку (L), как показано на рисунках выше.

Меры предосторожности

1. Новый замок определяется как всегда открытый режим, пока он не был один раз разблокирован картой MIFARE.
2. Сначала проведите авторизованной картой, картой синхронизации времени, картой номера для нового замка.
3. Замок оборудован механическими ключами для ручного отпирания. Выньте механические ключи из упаковки и храните их в надежном месте.
4. Для включения замка требуются четыре щелочные батарейки AA (не входят в комплект). НЕ РЕКОМЕНДУЕТСЯ использовать нещелочные и аккумуляторные батарейки.
5. Не вынимайте батарейки, когда замок находится в рабочем состоянии.
6. Когда батарейки разряжены, замок издаст звуковой сигнал, напоминая пользователю о необходимости заменить батарейки. Пожалуйста, не путайте положительный и отрицательный полюсы при замене батареек.
7. Избегайте контакта с едкими веществами и не вешайте предметы на ручку.
8. Программное обеспечение в замке управляет RFID-картами, подробности см. в руководстве пользователя программного обеспечения.
9. Если у Вас возникнут вопросы, не стесняйтесь обращаться к продавцу.

Установка

1. Просверлите отверстия в двери

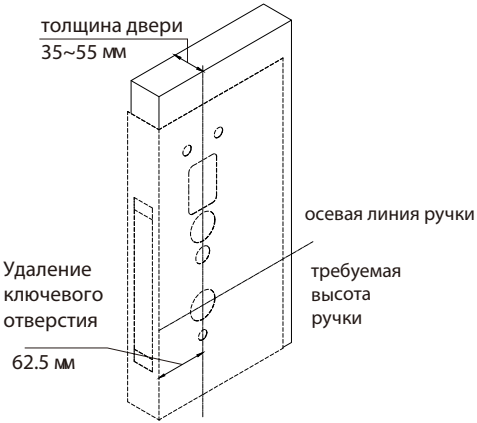

2. Снимите запорную планку (G).

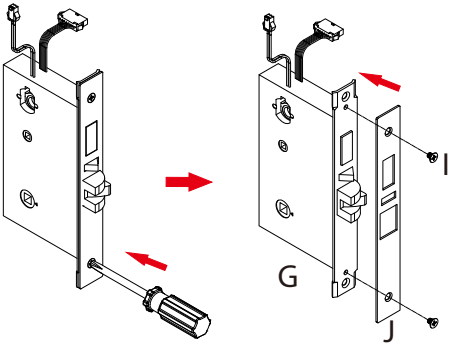

Примечание 1: выровняйте шаблон по вертикалиной осевой линии паза (G) на нужной высоте ручки и приклейте к двери.

Примечание 2: сначала отметьте отверстия, затем начните сверление.

3. Установить врезную коробку (G)

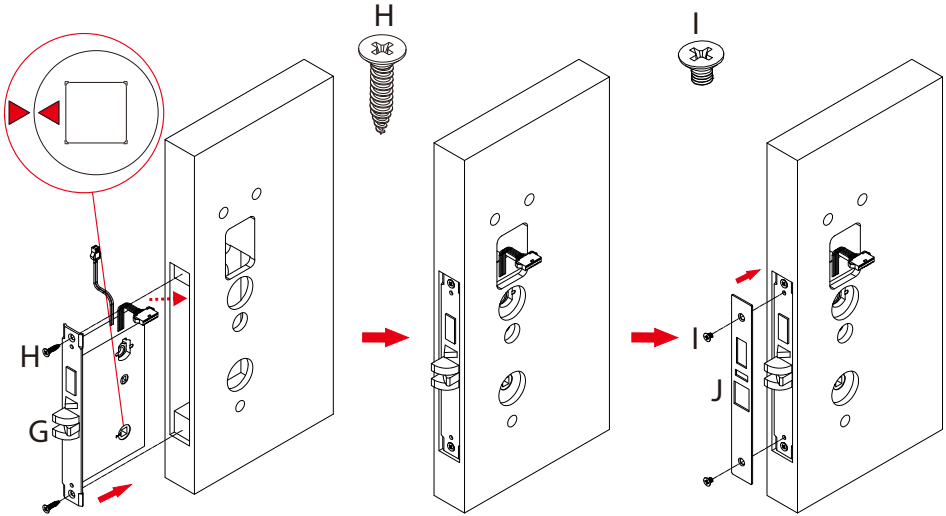

4. Установить личинку замка (E)

5. Установить сердечник (F)

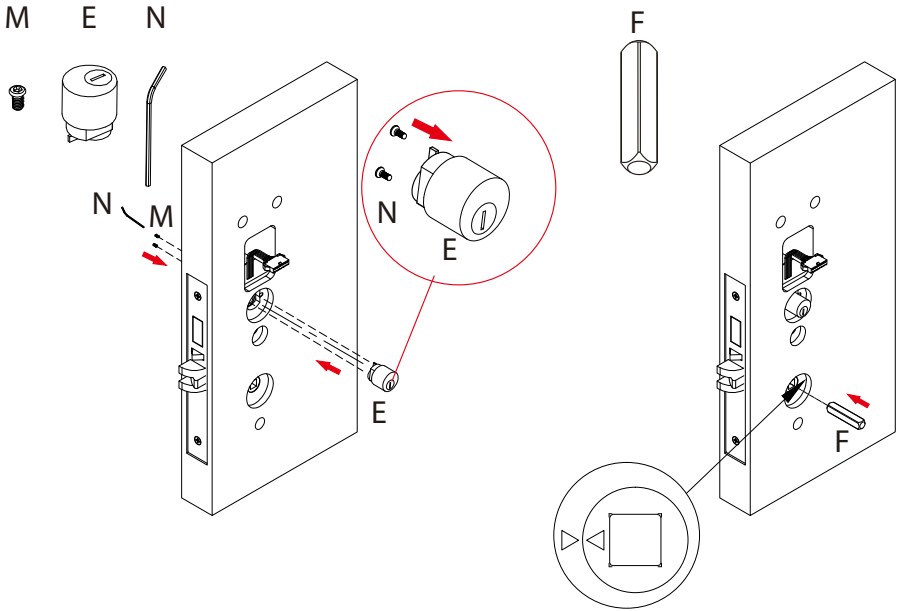

Примечание: убедитесь, что два треугольника выровнены по горизонтали.

6. Установить наружный блок D) и крышку ключа (C)

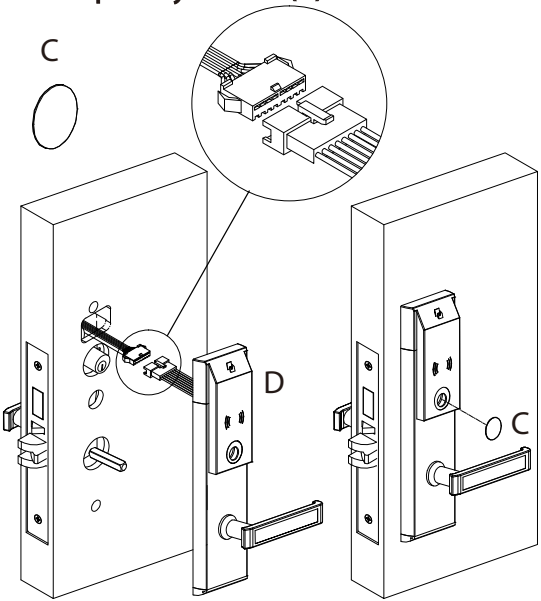

7. Установить сердечник (F) и (O)

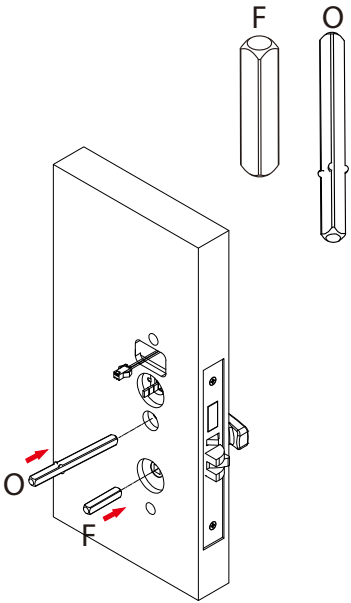

8. Установить внутренний блок (P)

9. Установить батарейки (T) и крышку батарейного отсека (R)

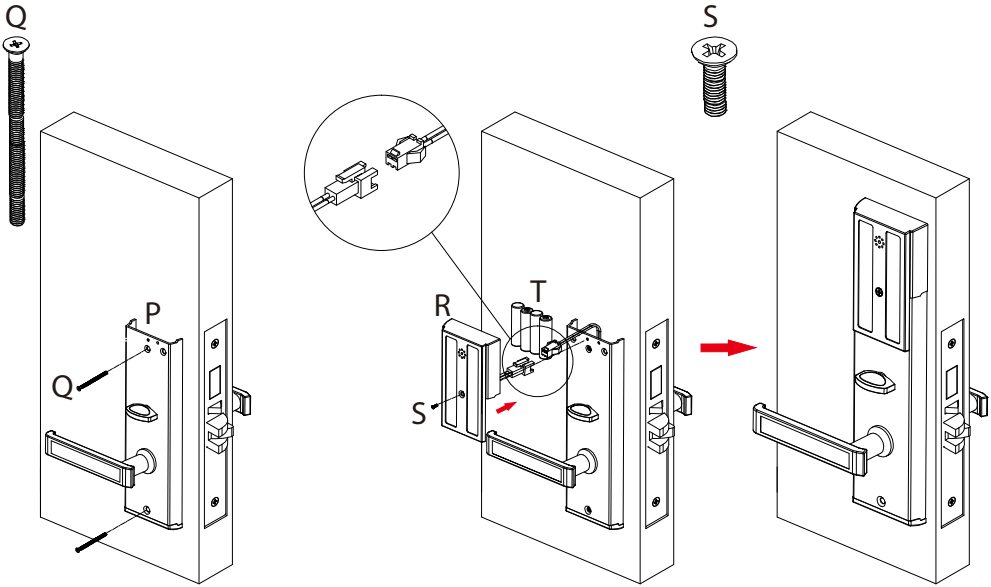

10. Отметьте место и просверлите отверстие для запорной планки

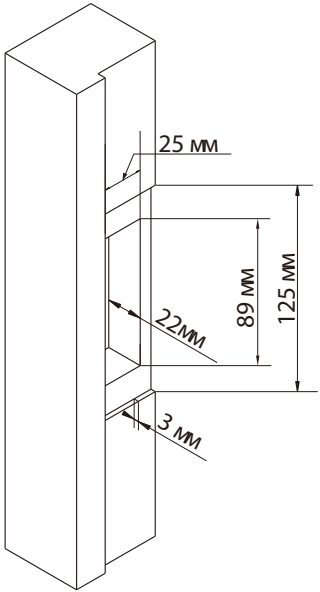

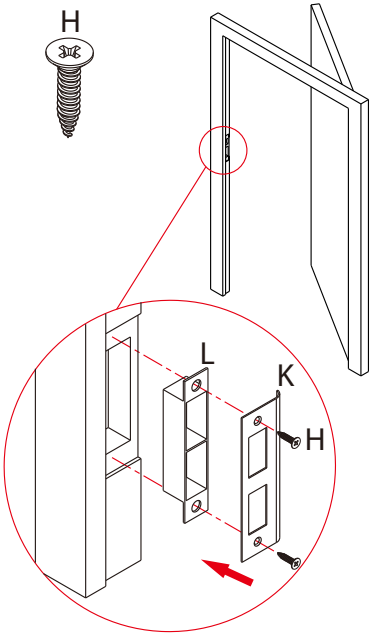

11. Проверьте замок механическим ключом (B)

Шаг 1: Снимите крышку с замочной скважины с помощью присоски (A).
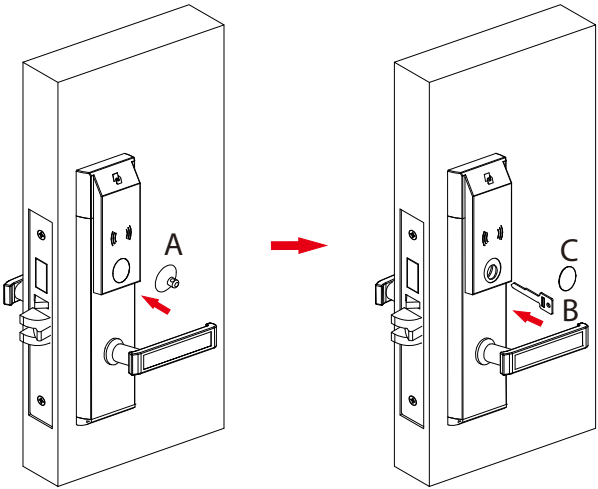
Шаг 2: Вставьте механический ключ (B) в отверстие для ключа и поверните его на 90°.