RS100
Паспортный сканер

Паспортный сканер - это компактное, быстрое и многофункциональное устройство для сканирования документов и распознавания текста.
Он предоставляет идеальное решение для идентификации паспортов, виз, удостоверений личности, водительских прав и других документов.

Функции

- Совместим со стандартом ICAO
- Встроенный считыватель RFID карт
- Захват изображения в видимом, ИК и УФ диапазоне
- SDK для сичтем распознавания текста
- Применимо для киосков самообслуживания
- Настройка распознавания текста

Сферы применения

Аэропорты и пункты пограничного контроля

Системы контроля доступа

Управление отелями

Финансовые организации

Спецификация

Поддерживаемые документы	
Зона считывания	Стандартные документы: ICAO 9303 ID-1 (удостоверение личности) ID-2 (паспорта и визы) ID-3 (паспорт)
Зона визуального осмотра	Настройка на основе требований клиента
RFID карты	Чтение и запись в соответствии с ISO / IEC 14443-S (Тип A / B) Считывание смарт-карты в соответствии с ISO / IEC 7816 Поддержка электронного паспорта Базовый контроль доступа (BAC)
Штих коды	1D: Code 128, Code 39, Interleaved 2 of 5 2D: PDF 417, QR Code, Data Matrix , Aztec Code

Изображение	
Разрешение	500 DPI
Диапазон	видимый, ИК (850 нм) и УФ (365 нм)
Глубина цвета	24 bits/pixels
Сенсор	CMOS, 5.0 МП (2592x1944)
Формат изображения	JPG, BMP, PNG
Область сканирования	127 x 88 мм

ПО	
Поддерживаемые ОС	Windows 7,8,10,Vista,XP (32/64 bit WHQL certified) Windows Server 2003 & 2008 (32/64 bit) Linux Ubuntu, CentOS, RedHat Android
Поддержка разработчиков	OCR SDK включая DLLs, OCXs, WebSocket, примеры и демо
Языки программирования	C#, C/C++, Java, Delphi, Visual Basic 6.0, VB.NET

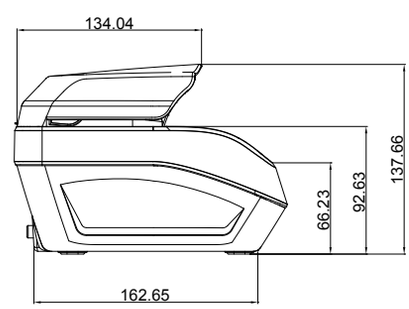

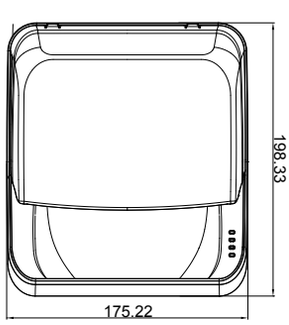

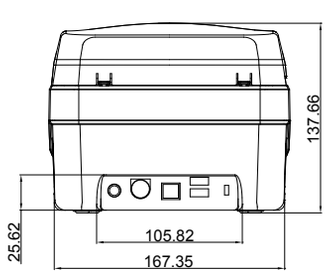

Аппаратная платформа	
Размеры	175x199x140 мм
Вес	1.25 кг (нетто) 2.00 кг(брутто)
Интерфейс	USB 2.0
Светодиодные индикаторы	Питание, готовность, ошибка, внимание
Звуковая сигнализация	Есть
Адаптер питания	AC 100~240 В, 50-60 Гц, 0.8A выход:: DC 12В, 2A
Влажность	20-95%
Рабочая температура	-10℃ to 50℃ -20℃ to 50℃ (хранение)
Гарантия	1 год

Официальное представительство "ZKTECO CO.,LTD" в России и СНГ: Тел. +7 (495) 132-31-33.
107078, г. Москва, ул. Новорязанская, д.18, стр. 5.
www.zkteco.ru www.zkteco.com