# SBTL9000

**SBTL9000** ( без контроллера)
**SBTL9011** (контроллер и считыватель RFID карт)
**SBTL9022** (контроллер и считыватель отпечатков пальцев и RFID карт)
**SBTL9033** (контроллер и терминал идентификации лиц)

Турникет SBTL9000 использует передовые технологии как в конструкции, так и в дизайне. Он абсолютно уникален по своему внешнему виду и выглядит очень современным и красивым.

SBTL9000 оснащен дисплеем, на котором клиенты могут настраивать мультимедийную информацию и отображать ее при каждом проходе.

Турникет оснащен серводвигателем, что позволило снизить шум и увеличить скорость открытия/закрытия створок.

## Функции

- Модульная конструкция
- Современный дизайн.
- Прочный и долговечный
- Экран, на котором отображается настраиваемый мультимедийный контент.
- Серводвигатель с высокой скоростью работы
- Подключение к современным СКУД.

# Спецификация

| | |
|---|---|
| Питание | AC 200 - 240В |
| Рабочаятемпература | -28°C - 60°C |
| Влажность | 20-95% |
| Установка | внутренняя / наружная (под навесом) |
| Скорость прохода | макс 35 чел./мин |
| Ширина прохода, мм | 780 |
| ИК сенсоры | 12 пар |
| Размеры, мм | 1738x142x1080 |
| Размер упаковки, мм | 1955x312x1110 |
| Материал корпуса | Алюминиевый сплав |
| Барьер | Акрил |
| Движение барьера | поворот |
| Режим антипаника | есть |
| Уровень безопасности | средний |
| Экран | 15.2 дюйма |
| Разрешение дисплея | 1280x307 пикс |
| | |

# Размеры (мм)

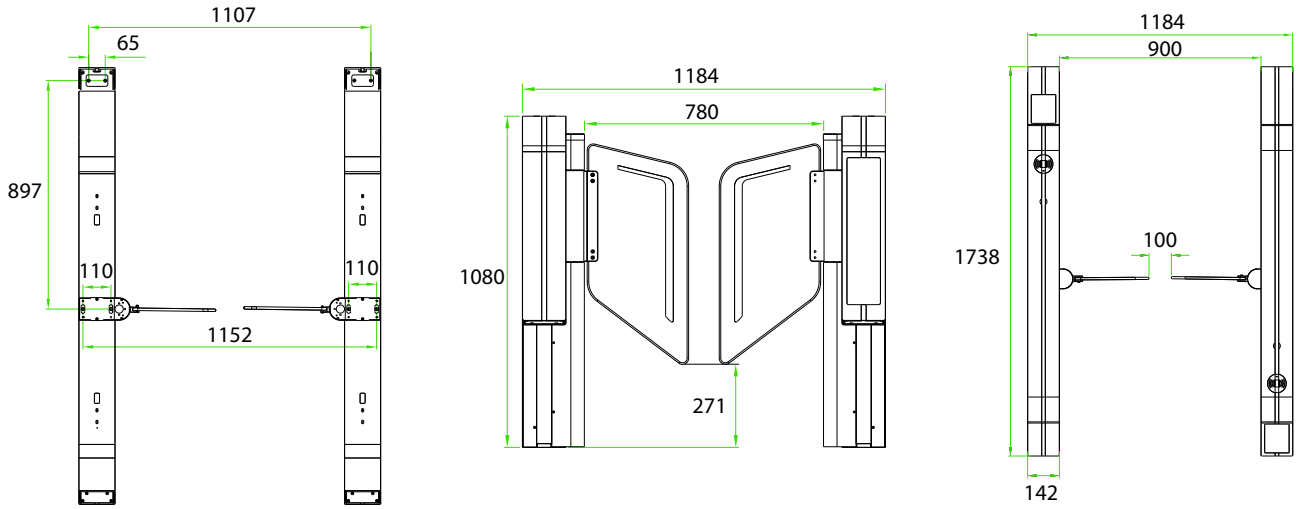


**Официальное представительство "ZKTECO CO.,LTD" в России и СНГ:** Тел. +7 (495) 132-31-33.
107078, г. Москва, ул. Новорязанская, д.18, стр. 5.
www.zkteco.ru www.zkteco.com