SBTL9200

SBTL9200 (без контроллера)
SBTL9211 (контроллер и считыватель RFID карт)
SBTL9222 (контроллер и считыватель отпечатков пальцев и RFID карт)
SBTL9233 (контроллер и терминал идентификации лиц)

Турникет SBTL9200 использует передовые технологии как в конструкции, так и в дизайне. Он абсолютно уникален по своему внешнему виду и выглядит очень современным и красивым.

SBTL9200 оснащен дисплеем, на котором клиенты могут настраивать мультимедийную информацию и отображать ее при каждом проходе.

Турникет оснащен серводвигателем, что позволило снизить шум и увеличить скорость открытия/закрытия створок.

Функции

- Модульная конструкция
- Современный дизайн.
- Прочный и долговечный
- Экран, на котором отображается настраиваемый мультимедийный контент.
- Серводвигатель с высокой скоростью работы
- Подключение к современным СКУД.

Спецификация

Питание	AC 200 - 240В
Рабочаятемпература	-28°C - 60°C
Влажность	20-95%
Установка	внутренняя / наружная (под навесом)
Скорость прохода	макс 35 чел./мин
Ширина прохода, мм	780
ИК сенсоры	12 пар
Размеры, мм	1738x142x1080
Размер упаковки, мм	1850x400x1130
Материал корпуса	Алюминиевый сплав
Барьер	Акрил
Движение барьера	поворот
Режим антипаника	есть
Уровень безопасности	средний
Экран	15.2 дюйма
Разрешение дисплея	1280x307 пикс

Размеры (мм)

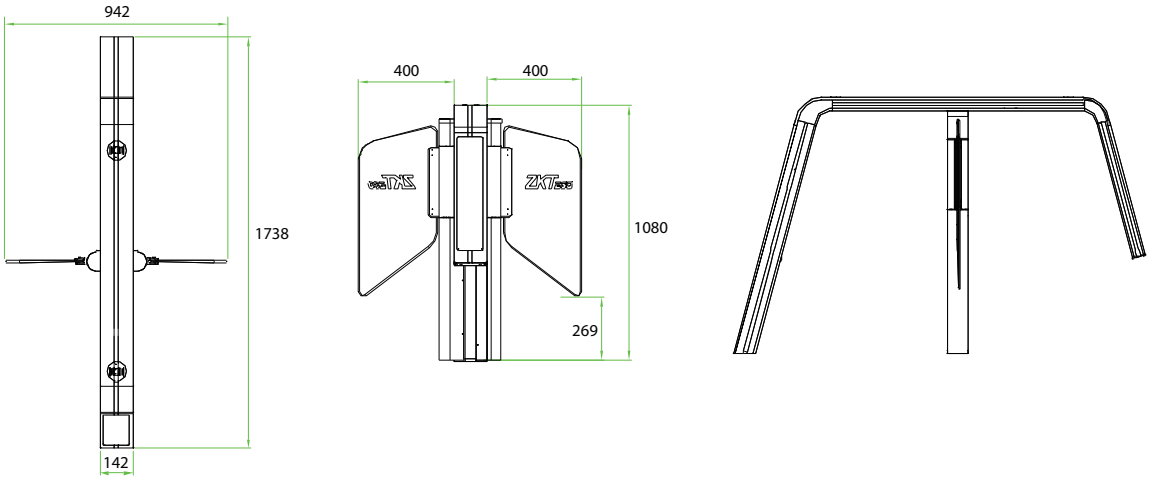

Официальное представительство "ZKTECO CO.,LTD" в России и СНГ: Тел. +7 (495) 132-31-33.
107078, г. Москва, ул. Новорязанская, д.18, стр. 5.
www.zkteco.ru www.zkteco.com