Краткое руководство пользователя

Микродозовый рентгеноскоп для проверки безопасности

ZKX10080/ZKX100100

Версия: 1.0

Дата: июнь, 2018

1. Распаковка

① Откройте деревянную коробку, затем откройте боковую панель с помощью треугольного ключа, ослабьте винты, используемые для фиксации рентгеновского аппарата с нижней плитой.

② Используйте гаечный ключ, чтобы повернуть чашки нижней опоры вниз, пока устройство не отделится от деревянных стержней.

③ Вытяните две опорные планки под устройством. Поверните четыре подножки против часовой стрелки, чтобы поднять его до тех пор, пока колеса не будут свободно двигаться.

④ Переместите оборудование туда, где вы хотите установить, закройте с двух сторон. Наконец, поверните чашки для ног по часовой стрелке, чтобы зафиксировать рентгеноскоп, а затем зафиксируйте гайку чашки для ног.

①

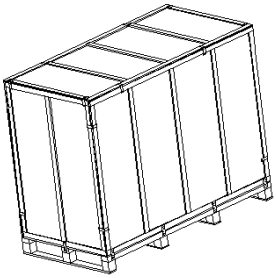

②

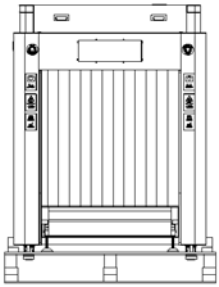

③

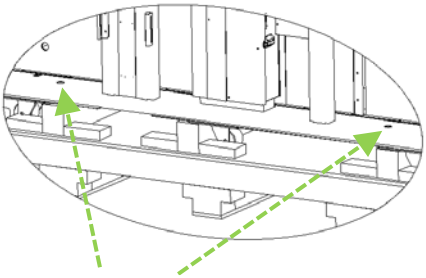

Удалите винты

④

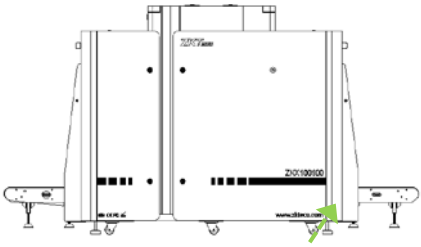

2. Собрать рольганг

① Присоедините ферму к рольгангу.

② Отрегулируйте высоту рольганга.

③ Прикрепите рольганг к рентгеноскопу винтами M6*20.

①

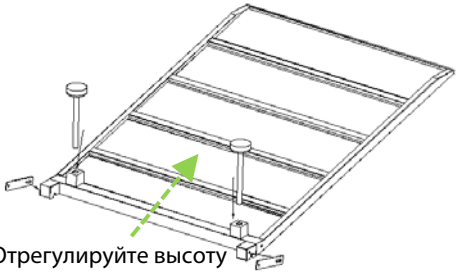

Отрегулируйте высоту

②

Закрепите винтами M6*20

③

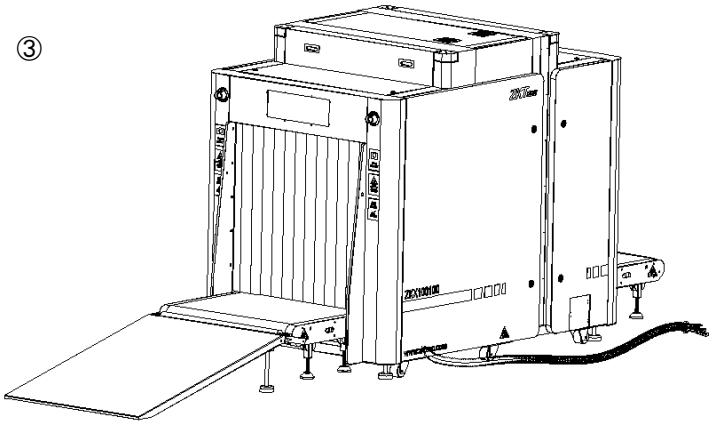

3. Проводка

① Откройте заднюю дверцу консоли с помощью треугольного ключа, отвинтите тонкую металлическую круглую гайку на переднем конце сильфона и закрепите сильфон с помощью тонкой металлической круглой гайки на консоли.

② Подключите кабели питания, кабель VGA, кабель DB15 и кабель USB в сильфоне к его интерфейсам на консоли. Заприте заднюю дверь треугольным ключом.

①

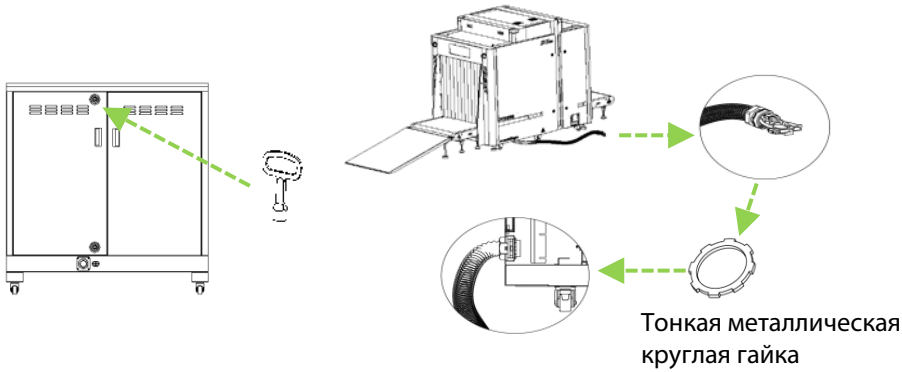

②

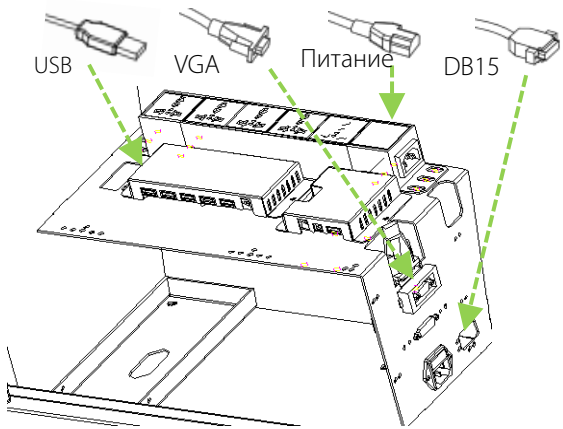

4. Запуск

① Подключите шнур питания ZKX10080 / ZKX100100 к сети.

② Убедившись, что линии подключены правильно, вы можете перевернуть переключатель с ключом в положение «ВКЛ.», затем нажать кнопку запуска рядом с ним и дождаться запуска устройства.

③ После включения программа автоматически войдет в систему как администратор по умолчанию. Начальная учетная запись и пароль администратора: Имя пользователя: 9999 Пароль: 123456. Пожалуйста, измените пароль как можно скорее после первого входа в систему.

①

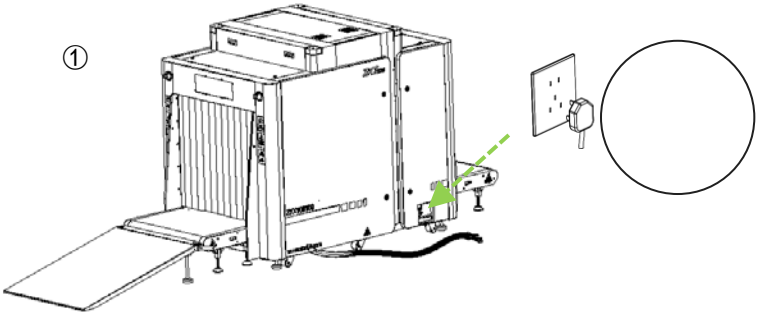

②

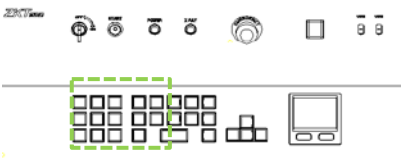

③

5. Проверить отсканированное изображение

① Поместите посылку на ленту и с помощью мыши нажмите кнопку направления «Вперед», чтобы переместить ленту вперед.

② Когда посылка проходит через туннель, отсканированное изображение будет отображаться на экране в реальном времени, и вы можете использовать функцию обработки изображения, чтобы изменить режим изображения.

③ Используйте мышь, чтобы щелкнуть по кнопке «Стоп», чтобы остановить ленту, после чего вы можете взять посылку с рольганга.

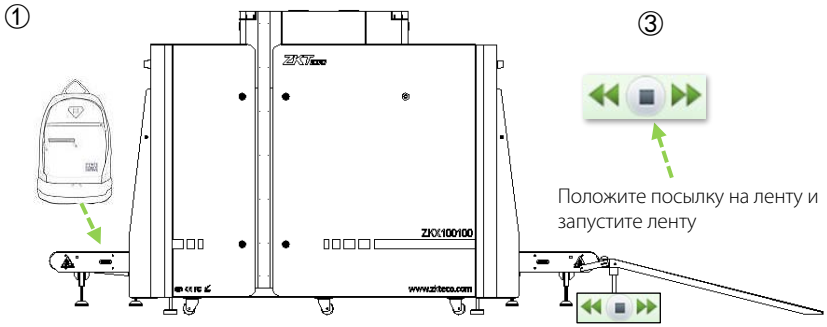

②

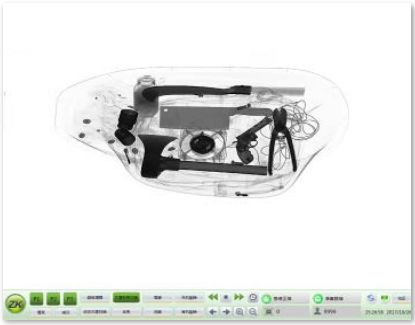

6. Отключение питания

① При выключении вы должны перевернуть пусковой переключатель из положения «ВКЛ.» в положение «ВЫКЛ.». Примечание: не отсоединяйте кабель питания устройства до полного выключения устройства.

② На экране отобразится «Завершение работы», а затем - «Windows выключится в течение одной минуты». Когда зеленый индикатор погаснет, устройство полностью выключено.

③ Кабель питания можно отсоединить после полного выключения оборудования. Пожалуйста, выньте ключ и храните его как положено.

①

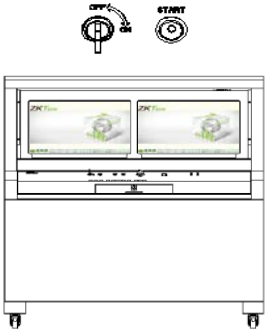

②

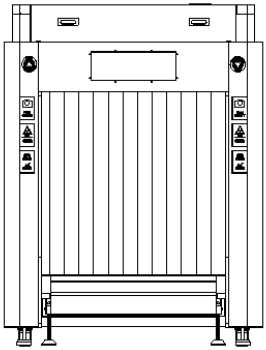

③

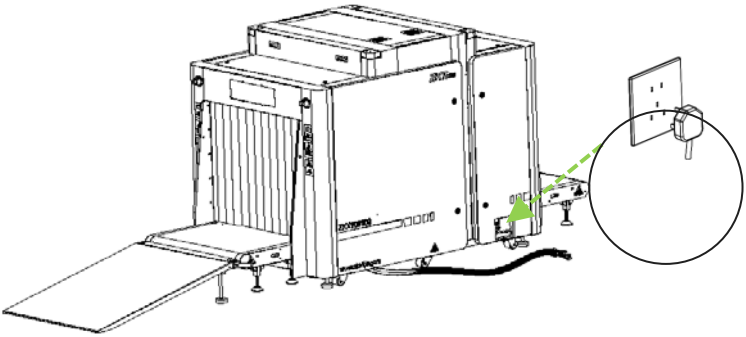

ZK Building, Wuhe Road, Gangtou, Bantian, Buji Town,
Longgang District, Shenzhen China 518129
Tel:+86 755-89602345
Fax:+86 755-89602394
www.zkteco.com

© Copyright 2018. ZKTeco Inc. ZKTeco Logo is a registered trademark of ZKTeco or a related company. All other product and company names mentioned are used for identification purposes only and may be the trademarks of their respective owners. All specifications are subject to change without notice. All rights reserved.