DL-858V17C-FS Техническое описание

IP-камера 8MP Fisheye

- Сенсор Sony 1/1.7" 8MP
- Кодек H.265+
- Дальность ИК подсветки 10~20 м
- Объектив Fish-eye
- Поддерживаются браузеры IE/Safari/Chrome/Firefox
- Мобильный клиент (AntarView Pro)
- Функция Dewarp
- Встроенный PoE

Краткое описание

IP-камера P Series Fisheye оснащена панорамным объективом и встроенной функцией Dewarp для коррекции изображения. Камера передает высококачественное изображение и идеально подходит для наблюдения за такими открытыми пространствами как стадионы, торговые центры и автомобильные парковки.

Характеристики

WDR

ISP алгоритм, разработанный ZKTeco, сенсор Sony Starvis и использование широкого динамического диапазона позволяет получить качественное сбалансированное изображение.

Starlight

Камера передает качественное изображение даже в условиях слабого освещения до 0.052 Лк.

Smart H.265+

Тип сжатия H.265+ позволяет сохранять больше пространства на носителях.

Технические параметры

Камера

Модель	DL-858V17C-FS	Флеш/DDR	128MB/256MB
Сенсор	Sony 1/1.7" 8MP	Сигнал/шум	Больше 52 дБ
Мин. освещенность	0.1 Лк/F1.4 (цвет) 0 Лк с вкл. ИК	Дальность ИК	10~20 м
		ИК светодиоды	4
Эффективные пиксели	3840*2160		

Объектив

Фокусное расстояние	Объектив Fish-eye	Угол обзора	360°
Апертура	F1.4		

Видео

Сжатие	H.265/H.264	WDR	DWDR
Разрешение	8MP(3840x2160)/1080P(1920x1080)/1.3M(1280x960)/720P(1280x720)/D1(704x576)/CIF(352x288)	День/ночь	Авто/цвет/Ч/Б
		Баланс белого	Есть
Тип битрейта	CBR/VBR	Антитуман	Есть
Битрейт	32 кб/с-16 Мб/с	Шумоподавление	3D DNR
Поток	Двойной	Mirror	Есть
Частота кадров	Основной поток: 3840x2160(1-25/30 к/с)	Flip	Есть
		BLC	Есть
	Дополнительный поток: 704x576(1~25/30 к/с)	ROI	По 4 области для обоих потоков
Цифровой зум	12x	Антиблик	Есть
Аудиосжатие	G.711u	Маска приватности	4 области

Интерфейс

Аудио	1 аудиовход; 1 аудиовыход	Видеодетекция	Детектор движения, перекрытия видеосигнала
Тревога	1 тревожный вход; 1 тревожный выход	Видеоаналитика	Нет
R458	Есть	Флеш память	Макс 128 Гб
CVBS	Есть		

Сеть

Ethernet	1 RJ-45 (10/100/1000Mbps)	Браузер	IE/Firefox/Chrome/Safari
Протоколы	TCP/IP, UDP, HTTP, IGMP, ICMP, DHCP, RTP/RTSP,DNS, DDNS, FTP, NTP, PPPoE, UPNP, SMTP, SNMP	Видеосервер	AntarVis 2.0
		Мобильный клиент	AntarView Pro
Onvif	Onvif Profile S	Платформа	Mac OS/ Windows/IOS/Android
Пользователи	5	ANR	Есть
Мультикаст	Есть		

Общее

Рабочая температура	-10℃~50℃	Потребление	＜15 Вт
Рабочая влажность	10~90%	Размеры	Ф149.4x50 мм
Питание	PoE, IEEE802.3af, опционально	Вес нетто	2 кг
	DC12В±10%		

Информация для заказа

Тип товара	Артикул	Описание
Камера 8MP	DL-858V17C-FS	IP-камера 8MP Fisheye

Размеры (мм)

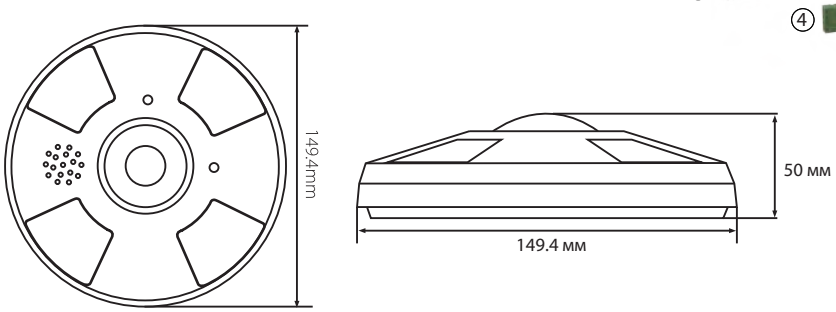

Проводной интерфейс

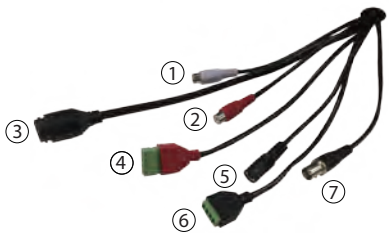

1	Аудиовход
2	Аудиовыход
3	Сетевой кабель
4	Тревожный вход/выход
5	Кабель питания
6	RS485
7	CVBS

Подробнее

ZKTECO CO.,LTD.
www.zkteco.ru
E-mail: sales@zkteco.ru

Copyright ©2018 ZKTECO CO., LTD. All rights reserved.