EL-854N28I Техническое описание

IP-камера 4MP Eyeball

- Сенсор 1/3″ 4MP
- Кодек H.265+
- Дальность подсветки 20~30 м
- Моторизованный объектив 2.8~12 мм
- Видеоаналитика
- Поддерживаются браузеры IE/Safari/Chrome/Firefox
- Мобильный клиент (AntarView Pro)
- Грозозащита до 6KV
- Пылевлагозащита IP67
- Встроенный PoE

4MP | 3D DNR | IP67

Краткое описание

IP-камера E Series 4MP оснащена передовым сенсором для передачи качественного изображения.

Устройство поддерживает видеоаналитику, которая позволяет настроить систему тревожных сигналов.

Каждое устройство поддерживает облачный сервис, который позволяет просматривать видеопотоки в режиме реального времени и удаленно наблюдать за объектом.

Характеристики

H.265+

Тип сжатия H.265+ позволяет сохранять больше пространства на носителях.

Для рационального использования пространства рекомендуется использовать функции ROI, 2D/3D шумоподавление.

Видеоаналитика

Включает в себя такие виды видеоаналитики как пересечение границ, вторжение в зону, детекция объектов, подсчет целей и другие.

Защита

Цельный металлический корпус обеспечивает пылевлагозащиту IP67.

Допустимая погрешность входного напряжения ±30%, устройство работает безопасно при разных условиях питания.

Диапазон рабочей температуры от -30°C до 60 °C позволяет работать в разных климатических условиях.

Технические параметры

Камера

Модель	EL-854N28I
Сенсор	1/3" 4MP
Мин. освещенность	0.08 Лк/F1.4 (цвет) 0 Лк с вкл. ИК
Эффективные пиксели	2592*1520

Флеш/DDR	16MB/256MB
Сигнал/шум	Больше 52 дБ
Дальность ИК	20~30 м
ИК светодиоды	2

Объектив

Фокусное расстояние	Моторизованный 2.8~12 мм
Апертура	F1.4

Угол обзора	37°~100°

Видео

Сжатие	H.265 / H.264
Разрешение	4MP(2592x1520 / 2560x1440 / 2048x1520)/1080(1920x1080)1.3MP (1280x960)/720P(1280x720)D1(720x576)/VGA(620x480)/CIF(352x288)
Тип битрейта	CBR/VBR
Битрейт	16 кб/с-32 Мб/с
Поток	Двойной
Частота кадров	Основной поток: 2592x1520(1-25/30 к/с)
	Дополнительный поток: 720x576(1~25/30 к/с)
Цифровой зум	12x
Аудиосжатие	G.711u

WDR	120dB
День/ночь	Авто/цвет/Ч/Б
Баланс белого	Есть
Антитуман	Есть
Шумоподавление	3D DNR
Flip	Есть
Mirror	Есть
BLC	Есть
ROI	По 4 области для обоих потоков
Антиблик	Есть
Маска приватности	4 области

Тревога и аудио

Видеодетекция	Детектор движения, перекрытия видеосигнала
Аудио	1 аудиовход; 1 аудиовыход (опционально)

Видеоаналитика	Детекция лиц/пересечение границ/вторжение в зону/ исчезнувшие и появившиеся объекты/подсчет целей

Сеть

Ethernet	1 RJ-45 (10/100Mbps)
Протоколы	TCP/IP, UDP, HTTP, IGMP, ICMP, DHCP, RTP/RTSP,DNS, DDNS, FTP, NTP, PPPoE, UPNP, SMTP, SNMP
Onvif	Onvif Profile S
Пользователи	4

Браузер	IE/Firefox/Chrome/Safari
Видеосервер	AntarVis 2.0
Мобильный клиент	AntarView Pro
Платформа	Mac OS/ Windows/IOS/Android

Общее

Рабочая температура	-30℃~60℃
Рабочая влажность	10~90%
Питание	PoE, IEEE802.3af
	DC12В±10%
Потребление	＜3 Вт

Пылевлагозащита	IP67
Размеры	Ф111.6x105 мм
Вес нетто	0.4 кг
Вес брутто	0.64 кг

Информация для заказа

Тип товара	Артикул	Описание
Камера 4MP	EL-854N28I	IP-камера 4MP (2.8~12 мм)

Размеры (мм)

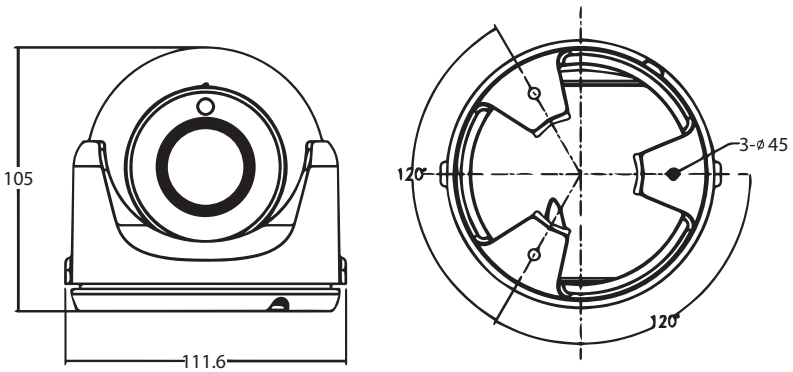

Подробне

ZKTECO CO.,LTD.
www.zkteco.ru
E-mail: sales@zkteco.ru

Copyright ©2018 ZKTECO CO., LTD. All rights reserved.